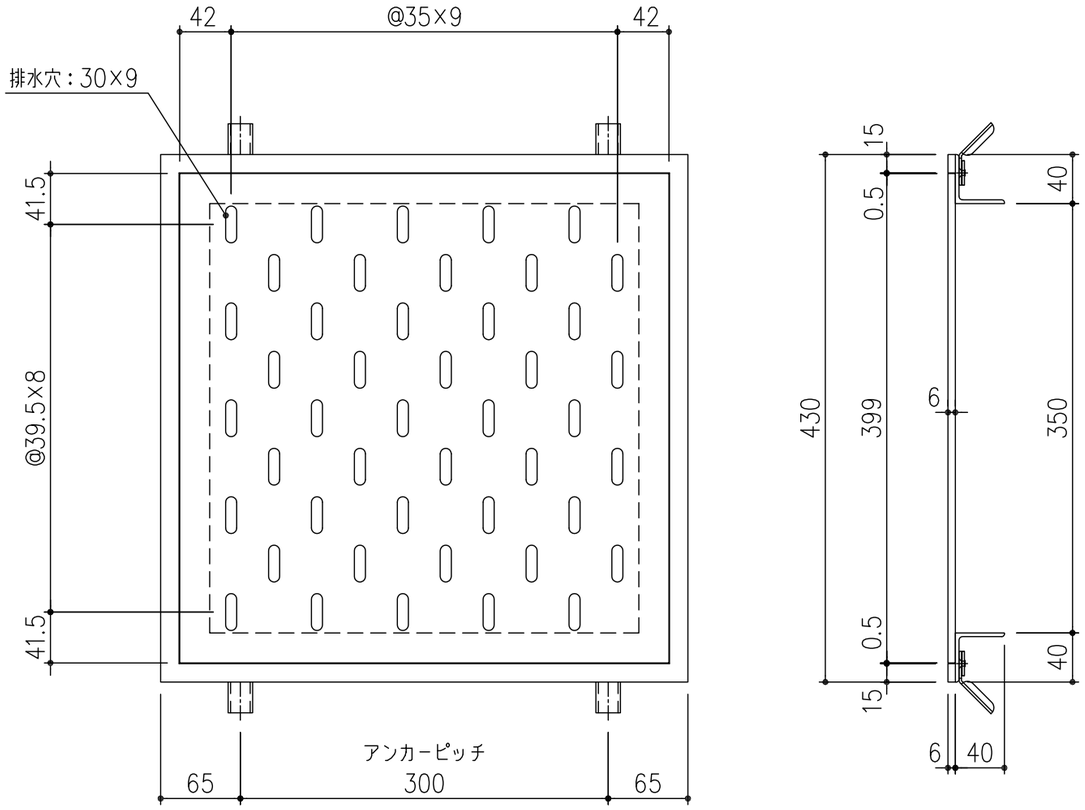

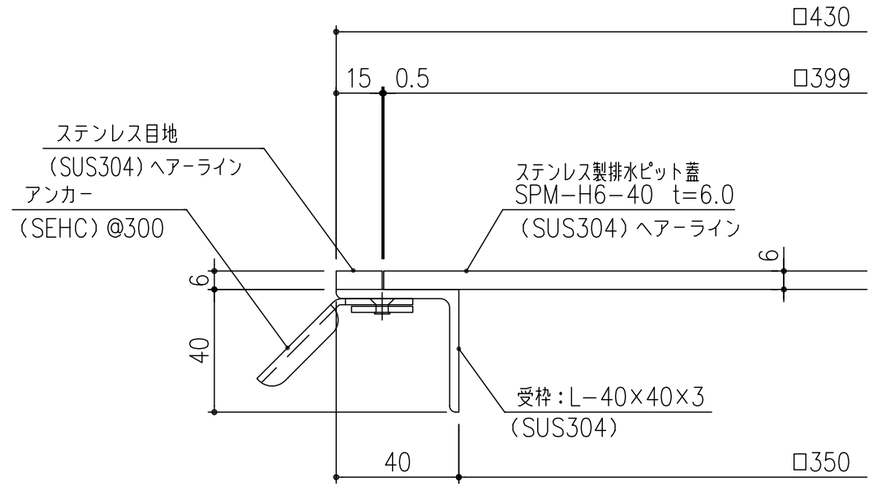

断面詳細図 S=1/2

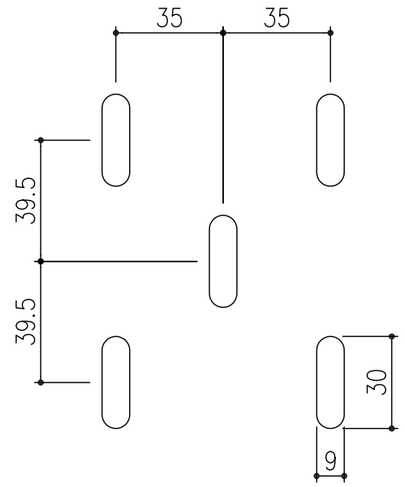

排水穴詳細図 S=1/2

項番	名称	材質	個数	kg／個	記事
	受 枠	SUS304		4.1 kg/組	
	蓋	SUS304		7.2	

記号	内容	日付	編集
親番			
図歴			

担当	製図	照査	承認
	山本	原田	野口

平成 年 月 日

第一機材株式会社

1/5 尺度

三角法

名称：DKC 排水用ピットカバー
SPM−H6−40（目地受枠：SF−6）
ます穴：350×350 歩行用（3.5kN/m²）

図番：S−E3−10002