DKC

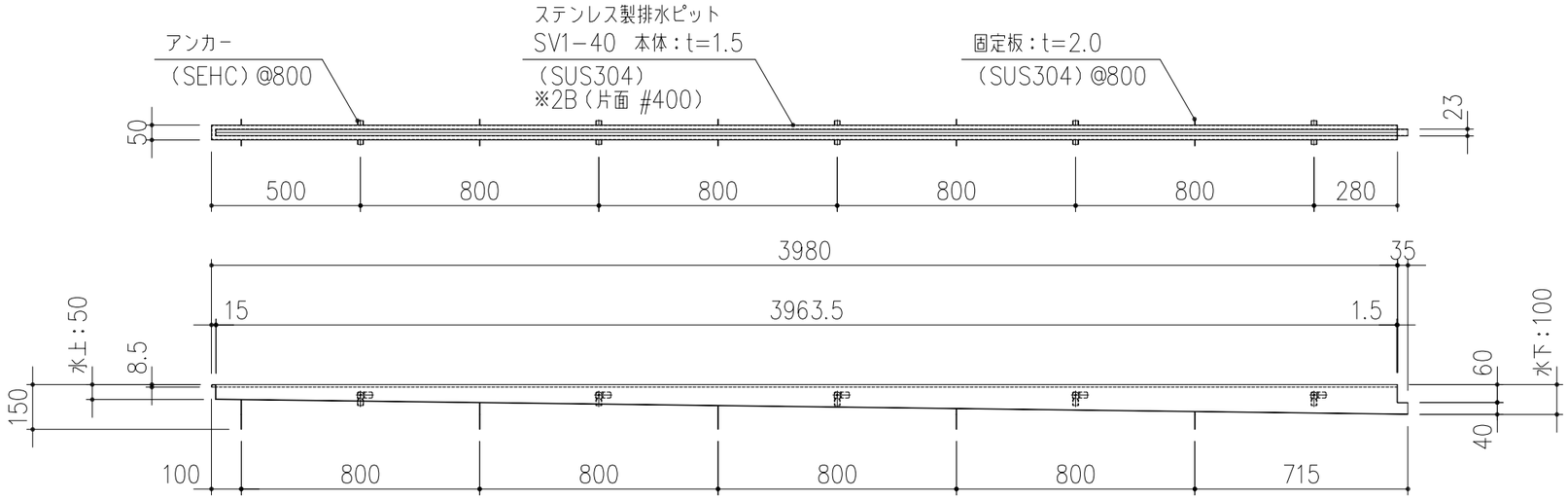

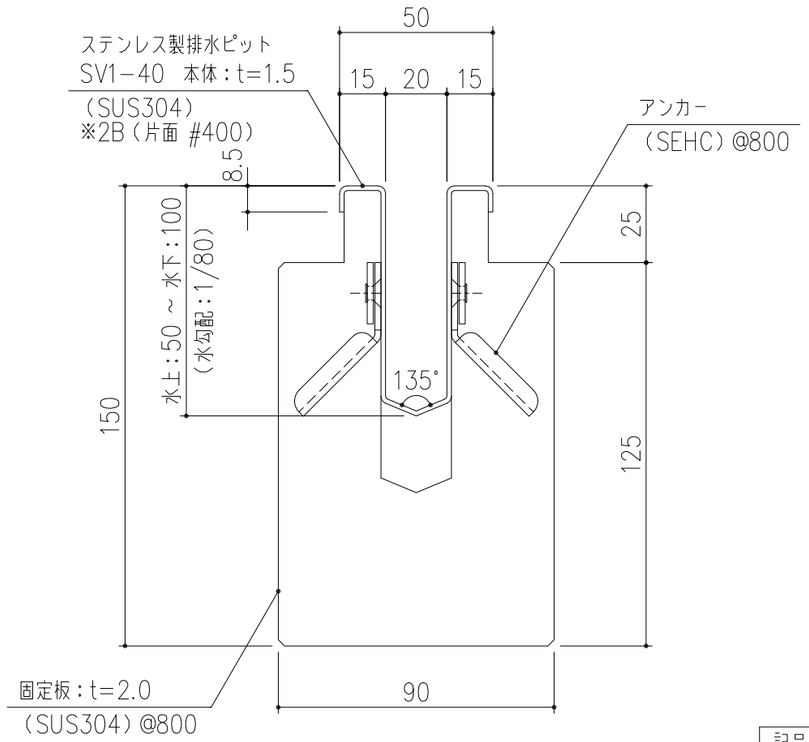

ピット断面詳細図　S=1/2

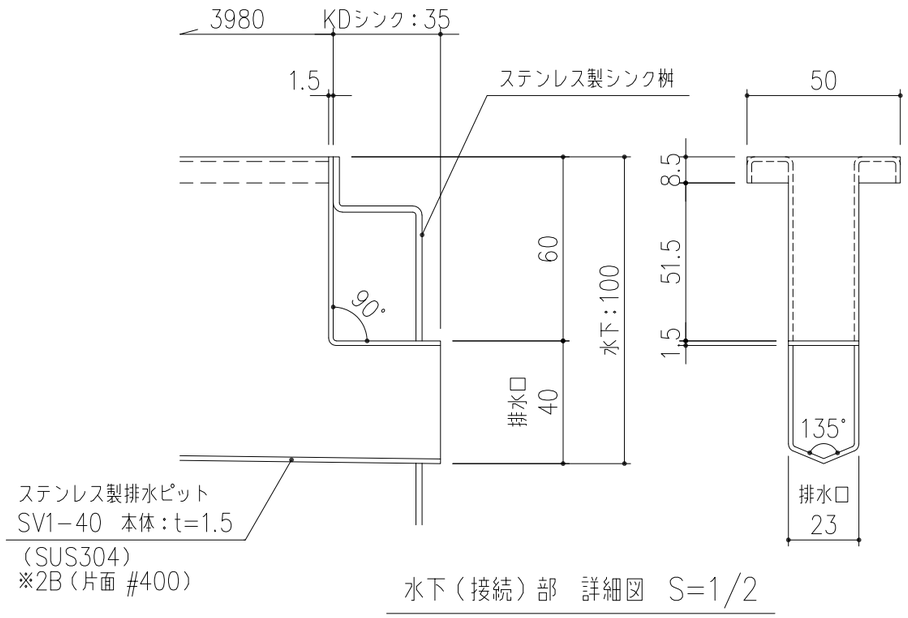

水下（接続）部　詳細図　S=1/2

記号	内容	日付	編集	担当	製図	照査	承認	1/20	名称	DKC ステンレス製排水ピット SV1−40
A	表面処理追記	2021.1.13	水野		野口	水野	金子	尺度		
B	Pシンク表記削除	2024.12.18	鈴木	平成 30 年 3 月29日						
				第一機材株式会社				三角法	図番	A−E3−01136B
親番										
図歴										