DKC

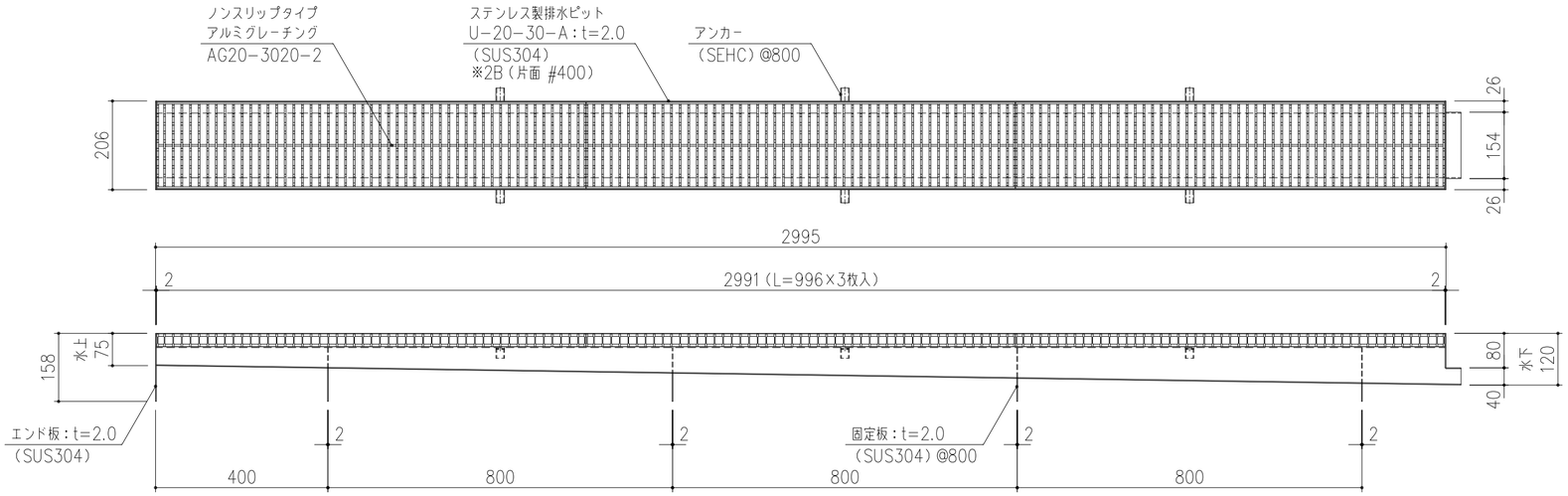

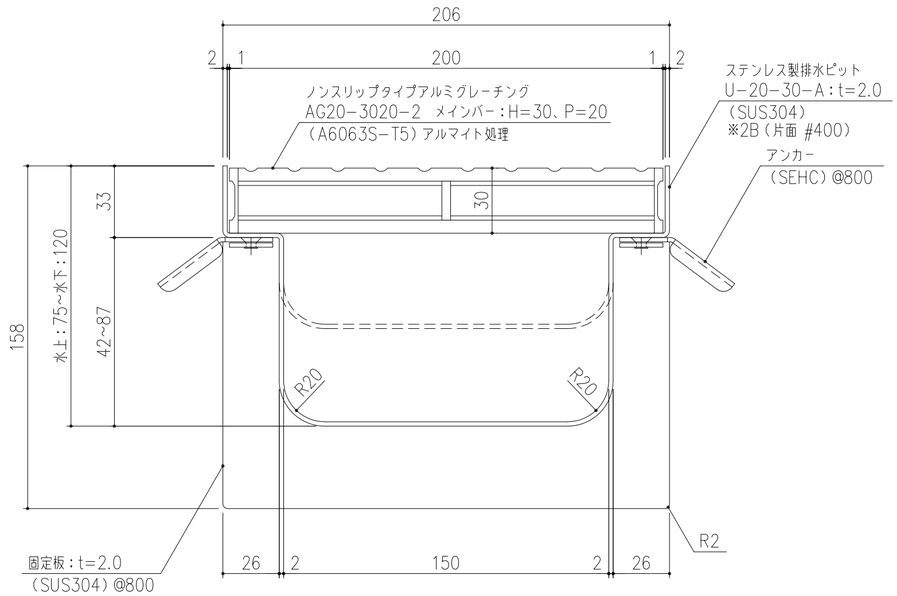

断面詳細図 S=1/2

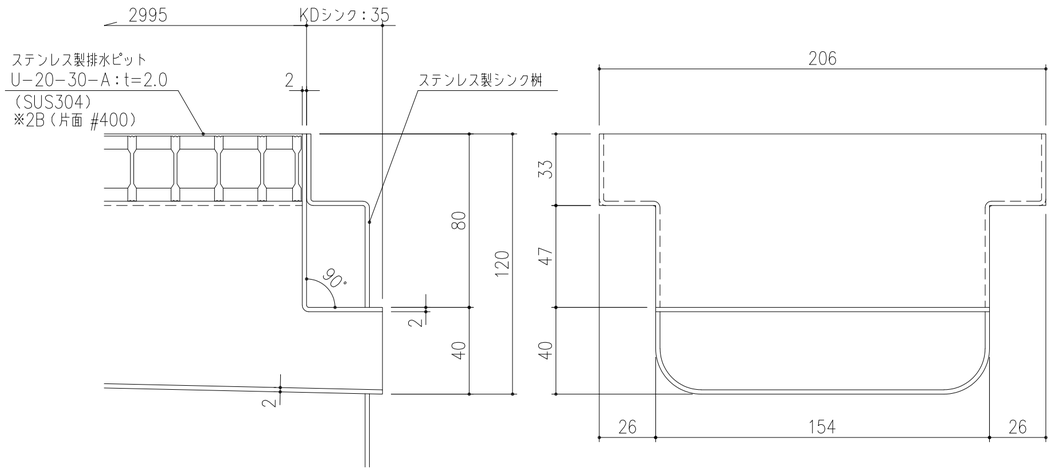

接続部詳細図 S=1/2

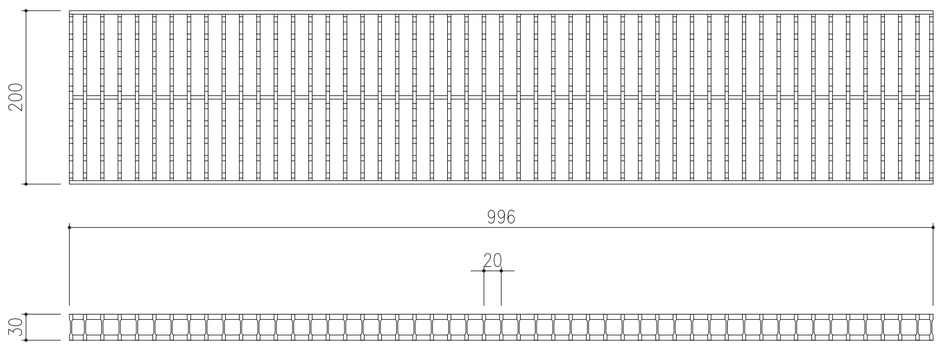

AG20-3020-2 詳細図 S=/5

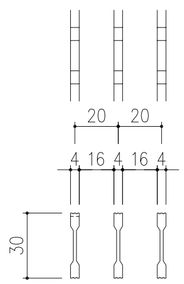

メインバーピッチ詳細図 S=1/2

記号	内容	日付	編集	担当	製図	照査	承認	1/10	名称	DKC ステンレス製排水ピット U-20-30-A アルミグレーチング：AG20-3020-2
A	表面処理追記及びグレーチング端部メインバー修正	2021.1.15	水野		野口	水野	金子	尺度		
B	Pシンク表記削除	2024.12.18	鈴木	平成 年 月 日				三角法	図番	A-E2-00797B
				第一機材株式会社						
親番										
図歴										