DKC

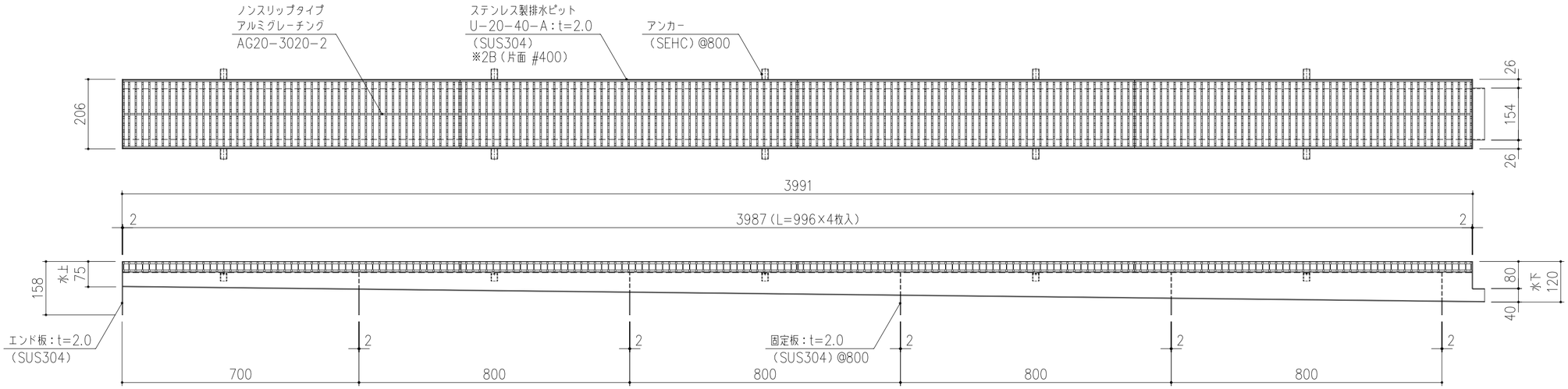


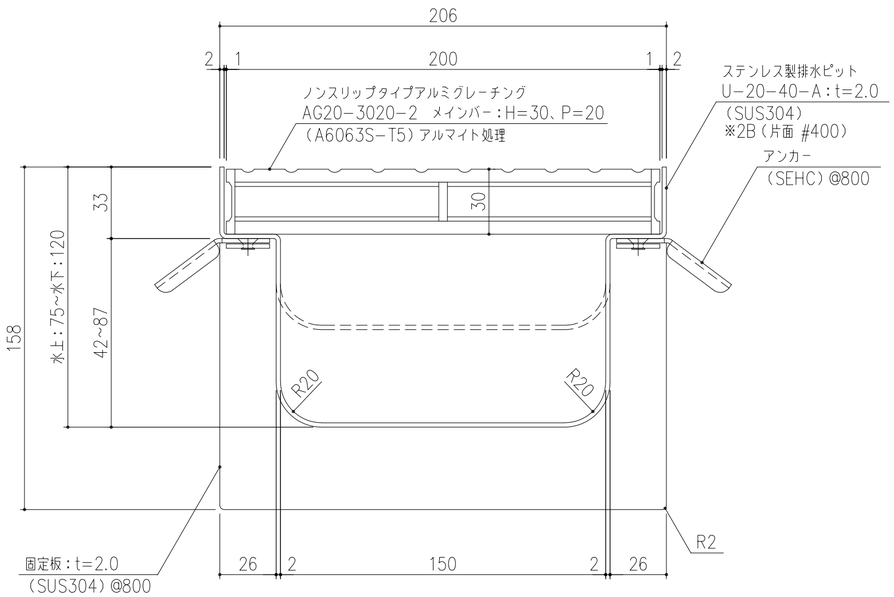


断面詳細図　S=1/2

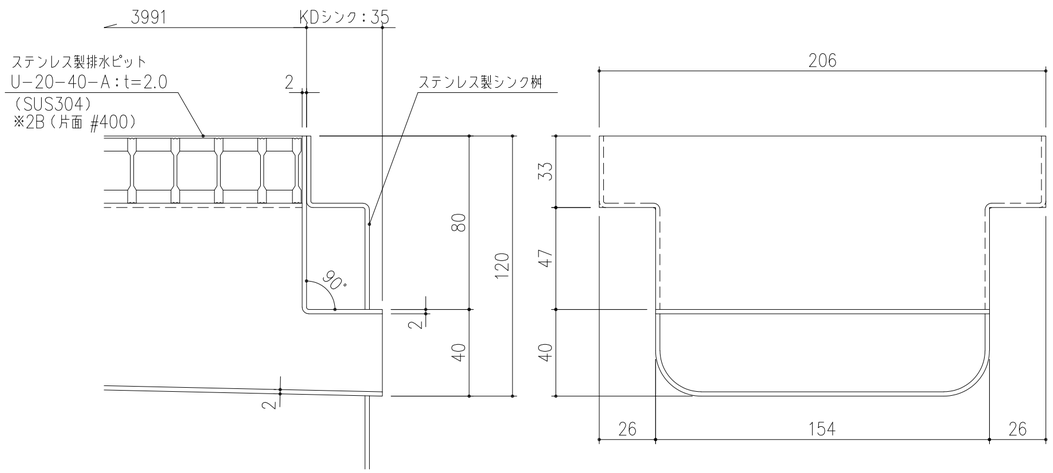


接続部詳細図　S=1/2

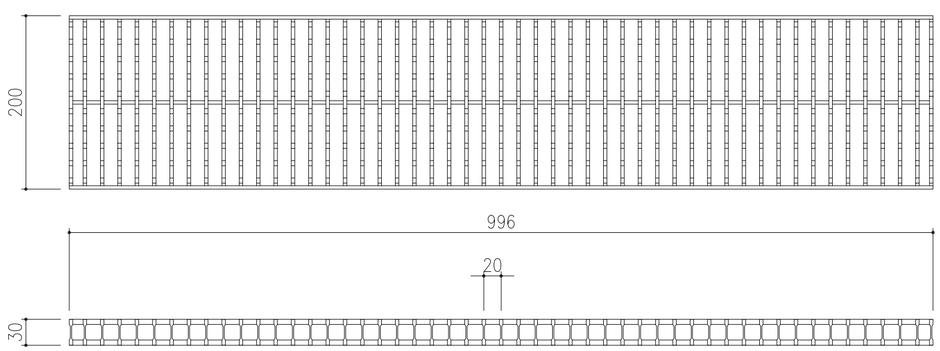


AG20-3020-2　詳細図　S=/5

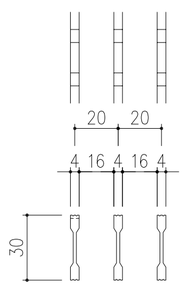


メインバーピッチ詳細図　S=1/2

| 記号 | 内容 | 日付 | 編集 | 担当 | 製図 | 照査 | 承認 | 1/10 | 名称 | DKC　ステンレス製排水ピット<br>U-20-40-A<br>アルミグレーチング：AG20-3020-2 |
|---|---|---|---|---|---|---|---|---|---|---|
| A | 表面処理追記及びグレーチング端部メインバー修正 | 2021.1.15 | 水野 | | 野口 | 水野 | 金子 | 尺度 | | |
| B | Pシンク表記削除 | 2024.12.18 | 鈴木 | 平成　年　月　日 | | | | 三角法 | 図番 | A-E2-00798B |
| | | | | 第一機材株式会社 | | | | | | |
| 親番 | | | | | | | | | | |
| 図歴 | | | | | | | | | | |