DKC

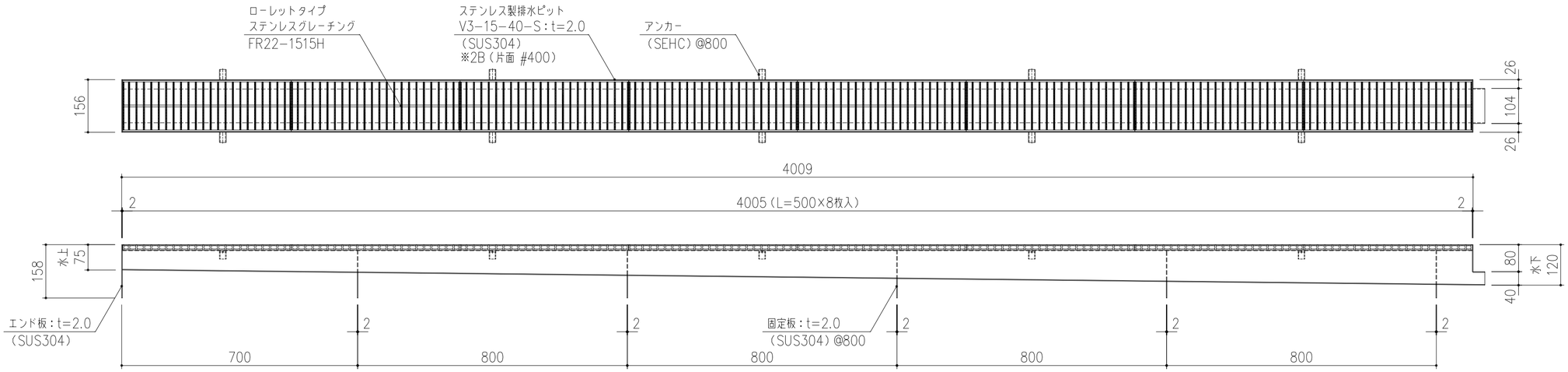

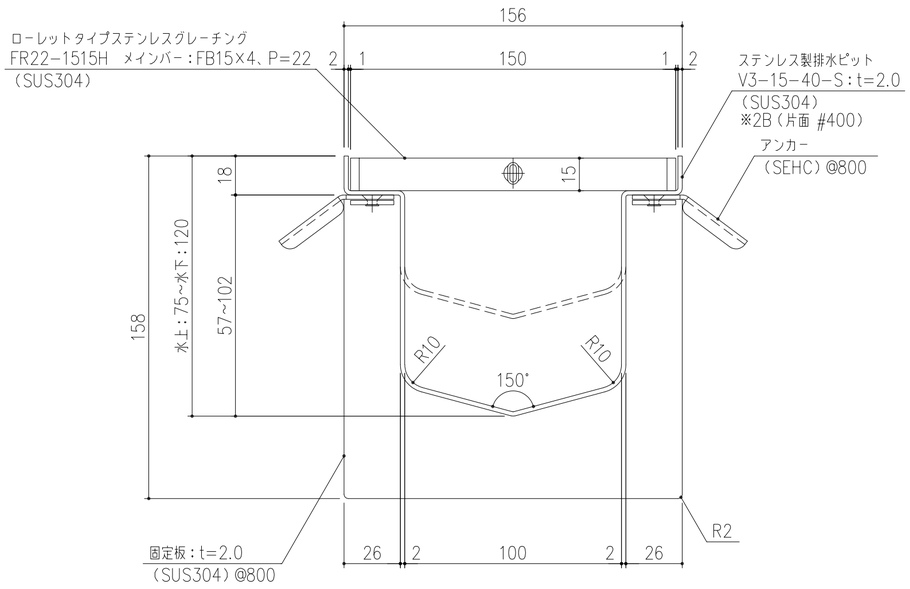

断面詳細図　S=1/2

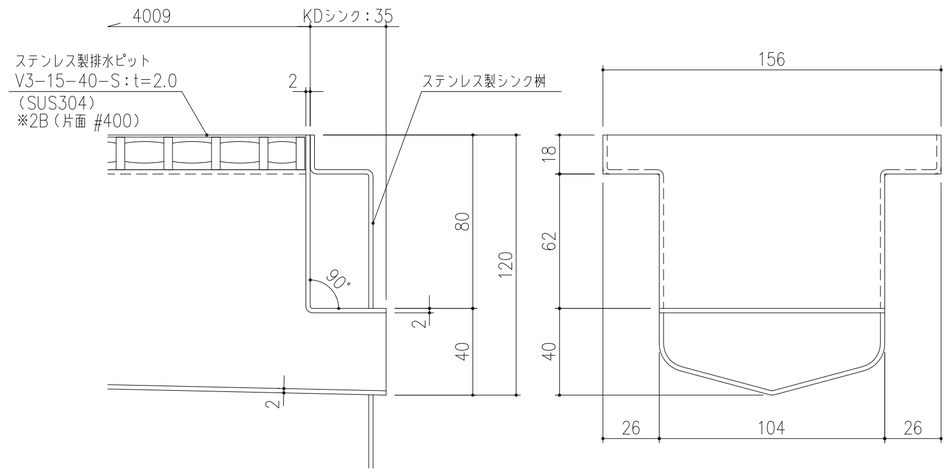

接続部詳細図　S=1/2

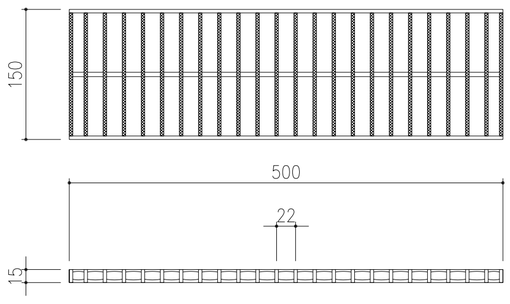

FR22-1515H　詳細図　S=/5

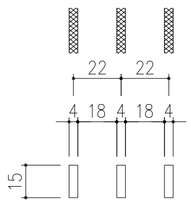

メインバーピッチ詳細図　S=1/2

記号	内容	日付	編集	担当	製図	照査	承認	1/10	名称	DKC　ステンレス製排水ピット V3-15-40-S ステンレスグレーチング：FR22-1515H
A	表面処理追記	2021.1.15	水野		野口	水野	金子	尺度		
B	Pシンク表記削除	2024.12.19	鈴木	平成　年　月　日				三角法	図番	A-E2-00783B
				第一機材株式会社						
親番										
図歴										