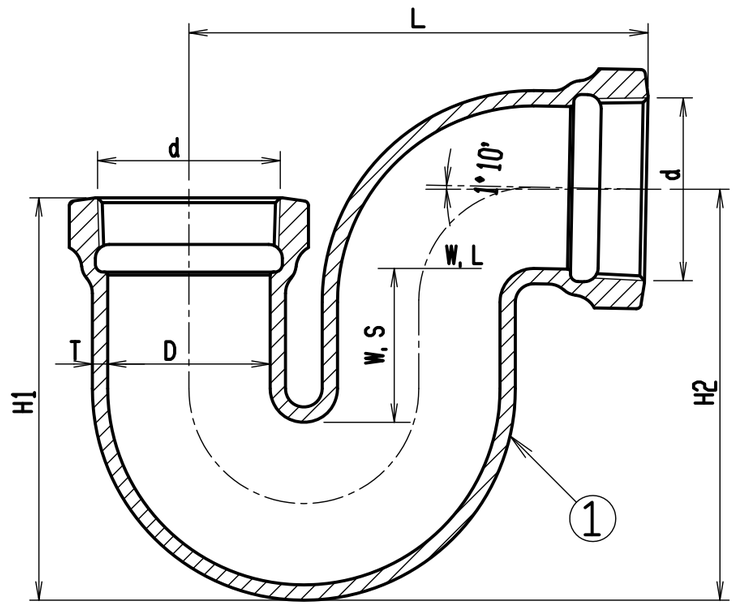

構成部品表

No.	部品名	材質	表面処理
1	本体	FC150 鋳鉄	樹脂系塗料塗装

寸法表（mm）

製品符号	ネジ基準径 d	D	H1	H2	L	T	W.S	WGT. kg.
AP- 40	47,803	42	119	116	135	5	50	2,5
AP- 50	59,614	53	130	134	148	5	50	3,6
AP- 65	75,184	68	165	172	188	6	65	5,4
AP- 80	87,884	81	190	197	215	6	65	7,5
AP-100	113,030	105	210	228	249	7,5	65	11,6

●流入口・流出口は管用テーパねじ。
●掃除口（黄銅製プラグ）付の製作は特注品としてお受けいたします。

記号	内容	日付	編集
親番			
図歴			

担当	製図	照査	承認
	菅原	吉田	若山

平成　年　月　日

第一機材株式会社

1/2 尺度

三角法

名称：DKC 鋳鉄製P型トラップ

AP 共通図

図番：T-E3-00193