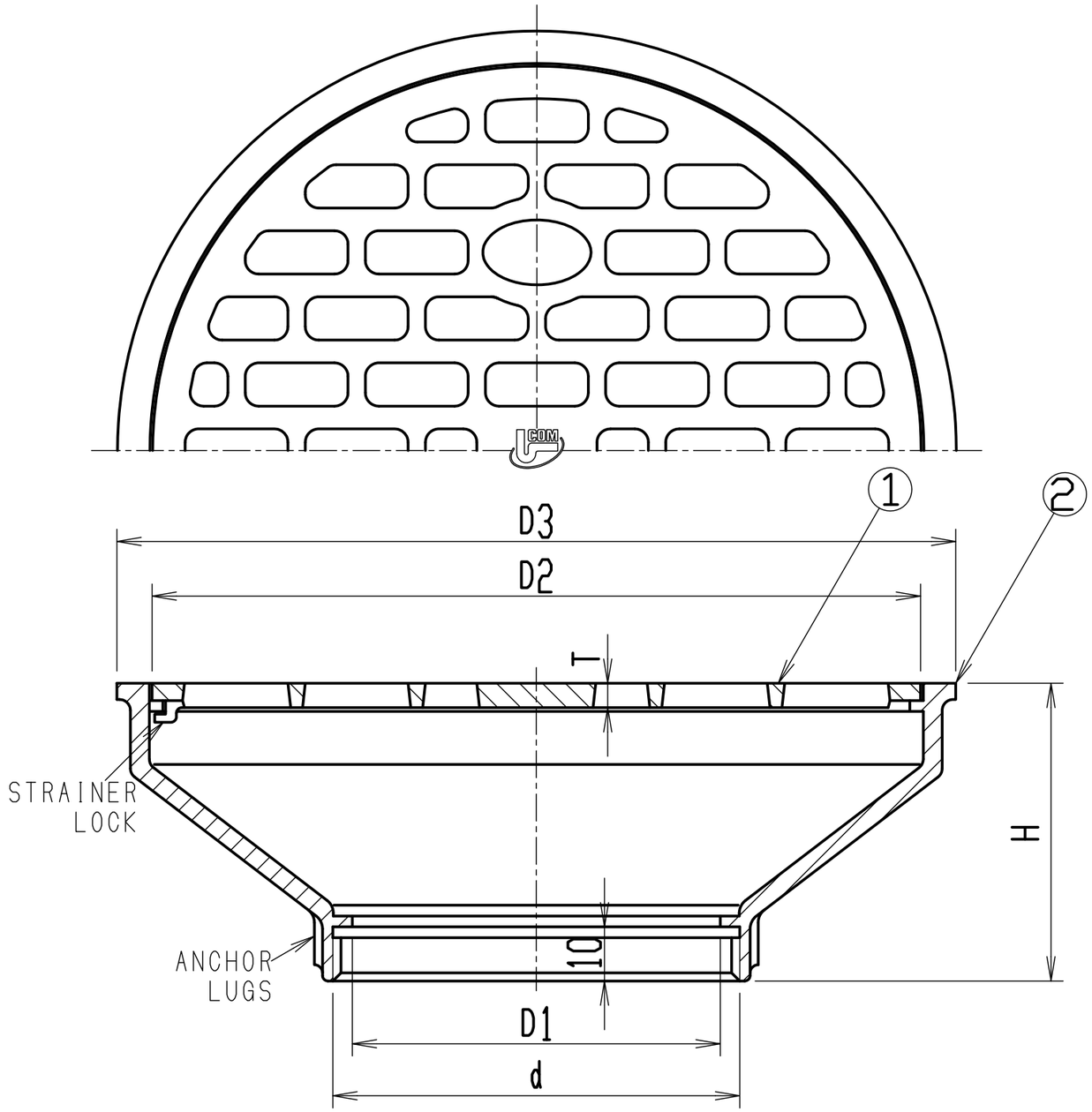

構成部品表

No.	部品名	材質	表面処理
1	ストレーナ	SCS13 ステンレス鋳鋼	――
2	金具枠	SCS13 ステンレス鋳鋼	――

寸法表（mm）

製品符号	ネジ基準径 d	金具枠 D1	金具枠 D3	金具枠 H	ストレーナ D2	ストレーナ T	WGT. kg.
C(SU) 40	47.803	40	100	45	87	3.5	0.40
C(SU) 50	59.614	50	130	50	117	3.5	0.63
C(SU) 65	75.184	65	155	55	142	4.5	0.98
C(SU) 80	87.884	80	180	60	167	5.5	1.49
C(SU) 100	113.030	100	215	65	202	5.5	2.05

- JCW-204 相当品。
- ストレーナはロック式です。
- 流出口は管用平行ねじ。

記号	内容	日付	編集
親番			
図歴			

担当	製図	照査	承認
	菅原	吉田	若山

平成　年　月　日

第一機材株式会社

1/1 尺度

三角法

名称：DKC ステンレス鋳鋼製床排水用金物

C（SU） 共通図

図番：T-E3-00194