DKC

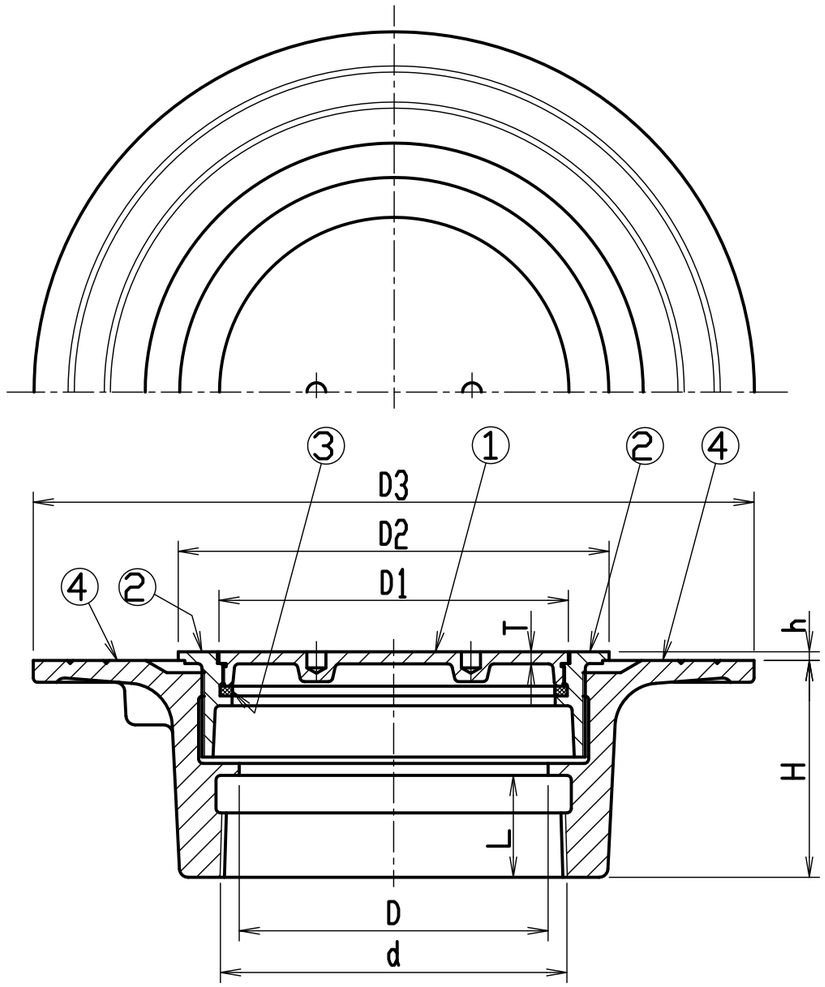

構成部品表

No.	部品名	材　質	表面処理
1	ふた	CAC202　黄銅	ニッケル－クロムめっき
2	金具枠	CAC202　黄銅	ニッケル－クロムめっき
3	パッキン	CR　クロロプレンゴム	―――
4	防水層受つば	FC150　鋳鉄	樹脂系塗料塗装

寸法表（mm）

製品符号	ネジ基準径 d	D	D1	D2	D3	H	L	T	h	W, G, T kg
CIQ　50	59, 614	53	60	90	180	58, 5	22	3	2～20	3, 0
CIQ　65	75, 184	68	77	103	195	62, 5	25	3, 5	2～20	4, 0
CIQ　80	87, 884	81	88	116	210	65, 5	28	3, 5	2～20	4, 8
CIQ　100	113, 030	105	114	140	235	70, 5	33	4	2～20	6, 3

- ねじ込み式ふた付。
- 流出口は管用テーパねじ。
- 防水層の厚さに合わせて、金具枠の高さh を調節して下さい。

記号	内容	日付	編集
親番			
図歴			

担当	製図	照査	承認
	菅原	吉田	若山

平成　年　月　日

第一機材株式会社

1/2
尺度

三角法

名称：DKC　黄銅製 防水用床上掃除口金物
ねじ込式
CIQ 共通図

図番：T－E3－00240