DKC

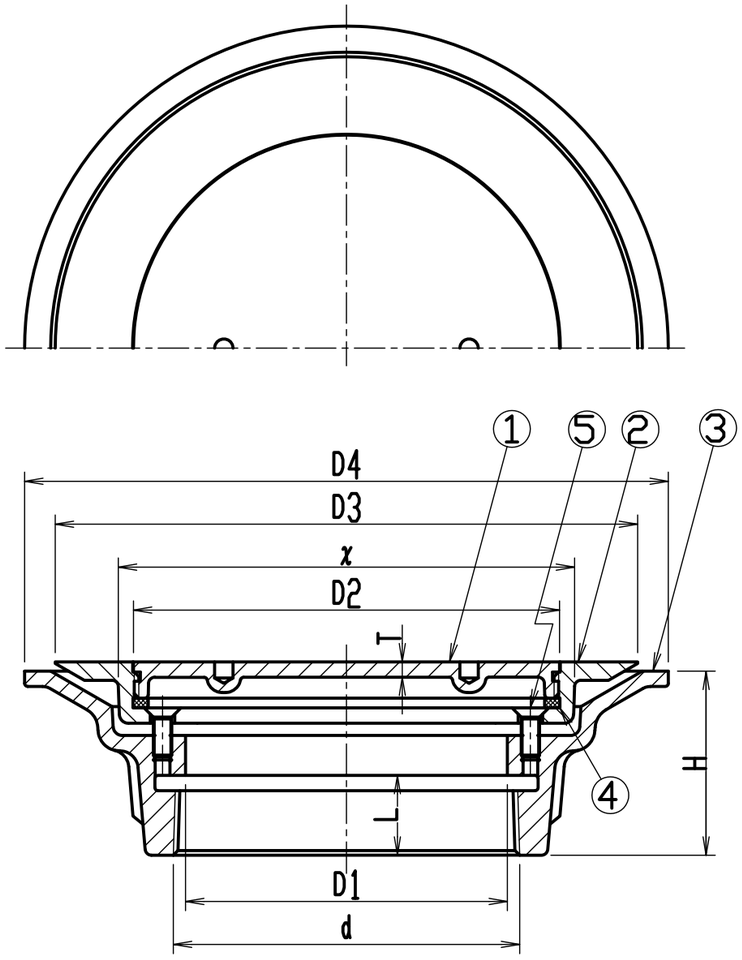

構成部品表

No.	部品名	材質	表面処理
1	ふた	CAC202 黄銅	ニッケル－クロムめっき
2	金具枠	CAC202 黄銅	ニッケル－クロムめっき
3	接続金具	FC150 鋳鉄	樹脂系塗料塗装
4	パッキン	CR クロロプレンゴム	――――
5	止めビス	SUS304 ステンレス	――――

寸法表（mm）

製品符号	ネジ基準径 d	D1	D2	D3	D4	H	L	T	χ	WGT kg.
CIR 50	59,614	50	77	120	140	49	18	3,5	83	1,5
CIR 65	75,184	60	88	140	158	52	20	3,5	96	2,0
CIR 80	87,884	72	101	152	171	54	22	3,5	110	2,5
CIR 100	113,030	105	139	190	210	60	26	5	148	3,8

- 流出口は管用テーパねじ。
- χ寸法に合せて、塩ビ床シートに穴をあけてください。

記号	内容	日付	編集
親番			
図歴			

担当	製図	照査	承認
	菅原	吉田	若山

平成　年　月　日

第一機材株式会社

1/2 尺度

三角法

名称：DKC 黄銅製 防水用床上掃除口金物

ねじ込式
CIR 共通図

図番：T－E3－00239