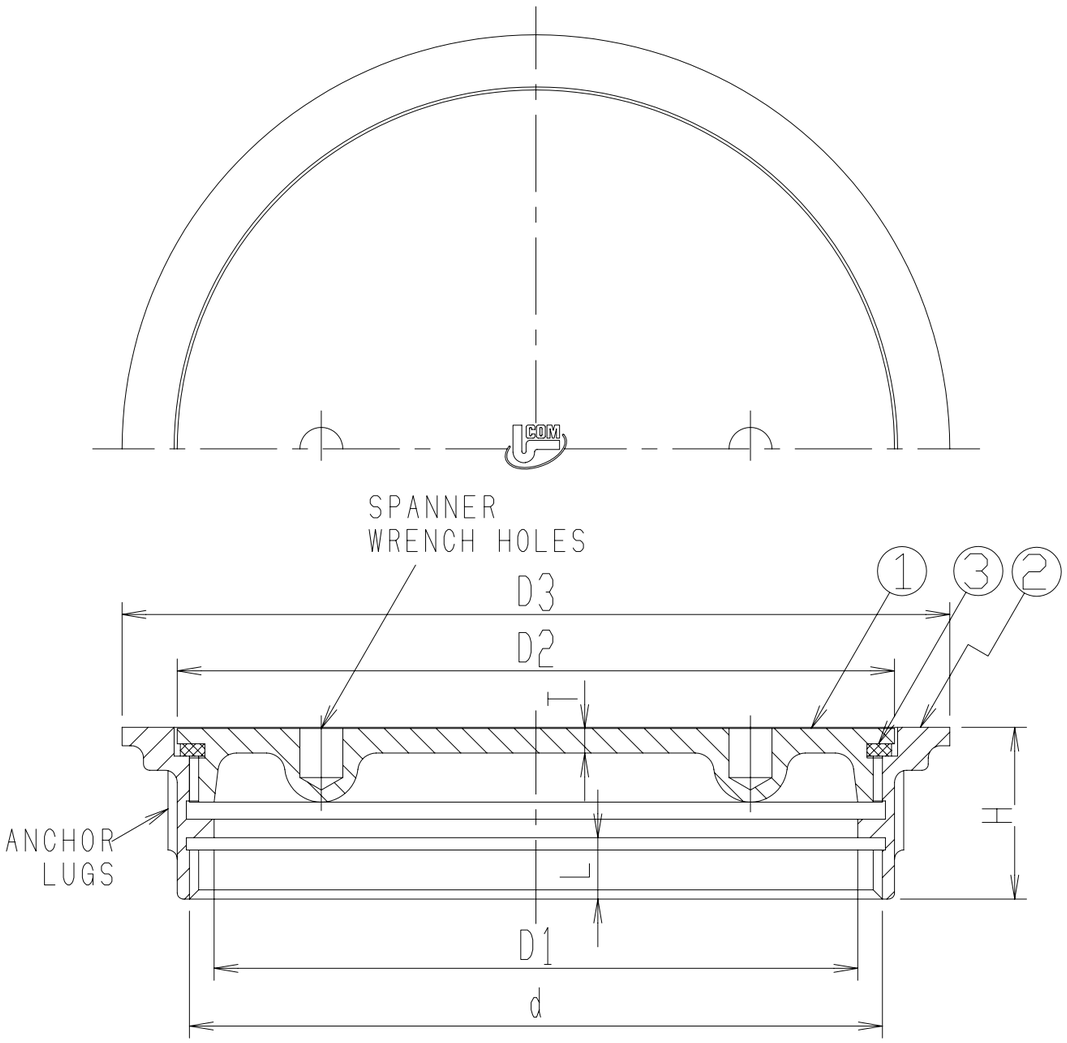

構成部品表

No.	部品名	材　質	表面処理
1	ふた	SCS13 ステンレス鋳鋼	――
2	金具枠	SCS13 ステンレス鋳鋼	――
3	パッキン	CR　クロロプレンゴム	――

寸法表（mm）

	製品符号	ネジ基準径 d	金具枠 D1	金具枠 D3	金具枠 L	金具枠 H	ふた D2	ふた T	WGT. kg.
※	COA(SU) 40	47.803	40	65	10	24	52	3.0	0.18
※	COA(SU) 50	59.614	50	80	10	24	67	3.0	0.25
※	COA(SU) 65	75.184	65	95	11	28	82	3.5	0.32
※	COA(SU) 80	87.884	80	110	11	28	97	3.5	0.41
※	COA(SU) 100	113.030	100	135	11	28	122	4.0	0.68
	COA(SU) 125	138.430	125	160	10	30	147	4.5	1.09
	COA(SU) 150	163.830	150	185	10	30	172	5.0	1.62

- ※印は、JCW-203 相当品。
- ねじ込み式ふた付。
- 流出口は管用平行ねじ。

記号	内容	日付	編集	担当	製図	照査	承認	1/1	名称	DKC ステンレス鋳鋼製非防水用床上掃除口金物
					菅原	若山	丹野			ねじ込式 COA(SU) 共通図
				平成　年　月　日				尺度		
親番				第一機材株式会社				三角法	図番	T-E3-00179
図歴										