DKC

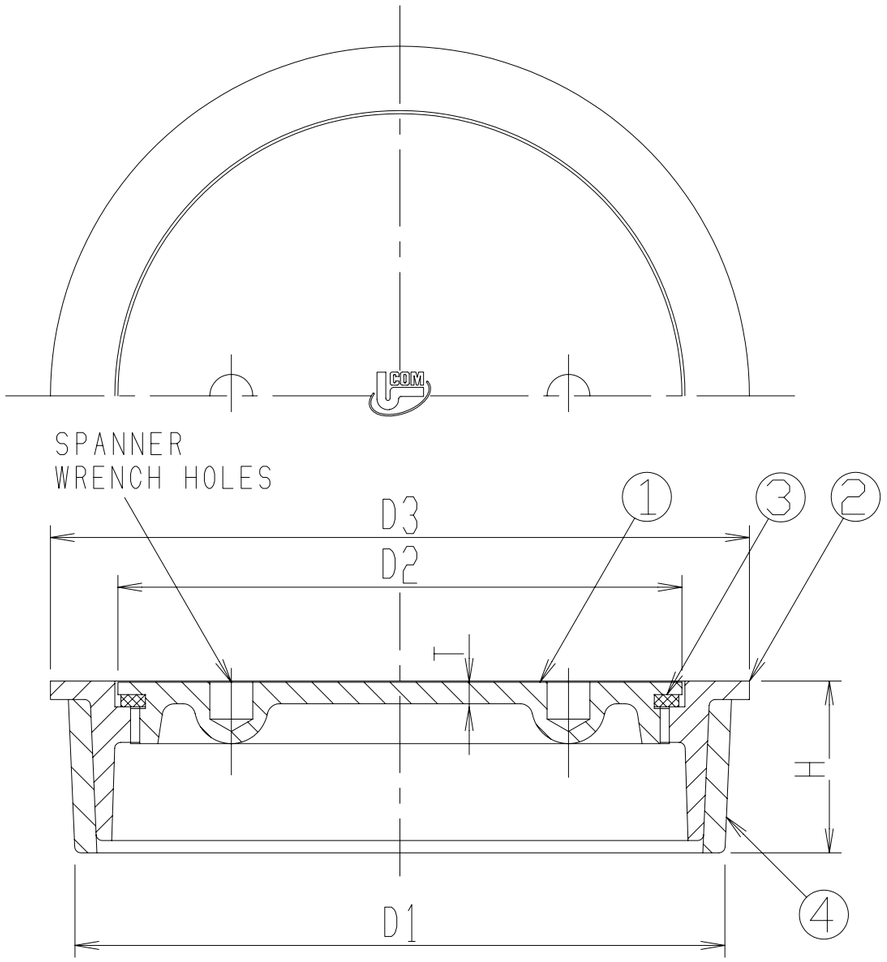

構成部品表

No.	部品名	材質	表面処理
1	ふた	SCS13 ステンレス鋳鋼	――
2	金具枠	SCS13 ステンレス鋳鋼	――
3	パッキン	CR クロロプレンゴム	――
4	アダプター	塩ビ	――

寸法表（mm）

製品符号	D1		D2	D3	T	H		WGT.
	VP用	VU用				VP用	VU用	kg.
COA-V(SU) 40	39	43	33	48	2.0	21	24.5	0.12
COA-V(SU) 50	50	56	42	60	2.0	21	25.5	0.16
COA-V(SU) 65	65	72	59	76	2.0	21	27.5	0.21
COA-V(SU) 80	76	83	70	89	2.5	26	28	0.29
COA-V(SU) 100	98	106	92	114	2.5	26	28	0.44
COA-V(SU) 125	123	130	117	140	2.5	30	30	0.70
COA-V(SU) 150	144	153	132	165	3.0	30	30	0.98

- ねじ込式ふた付。
- 硬質塩化ビニール管（VP、VU管）差込式。
- VP管にご使用の際はアダプターをはずしてご使用下さい。
- 金具枠の取付時には、接着剤をご使用下さい。

記号	内容	日付	編集	担当	製図	照査	承認	1/1	名称	DKC ステンレス鋳鋼製非防水用床上掃除口金物
					菅原	若山	丹野			差し込式 VP・VU管用 COA-V(SU) 共通図
				平成 年 月 日				尺度		
親番				第一機材株式会社				三角法	図番	T-E3-00180
図歴										