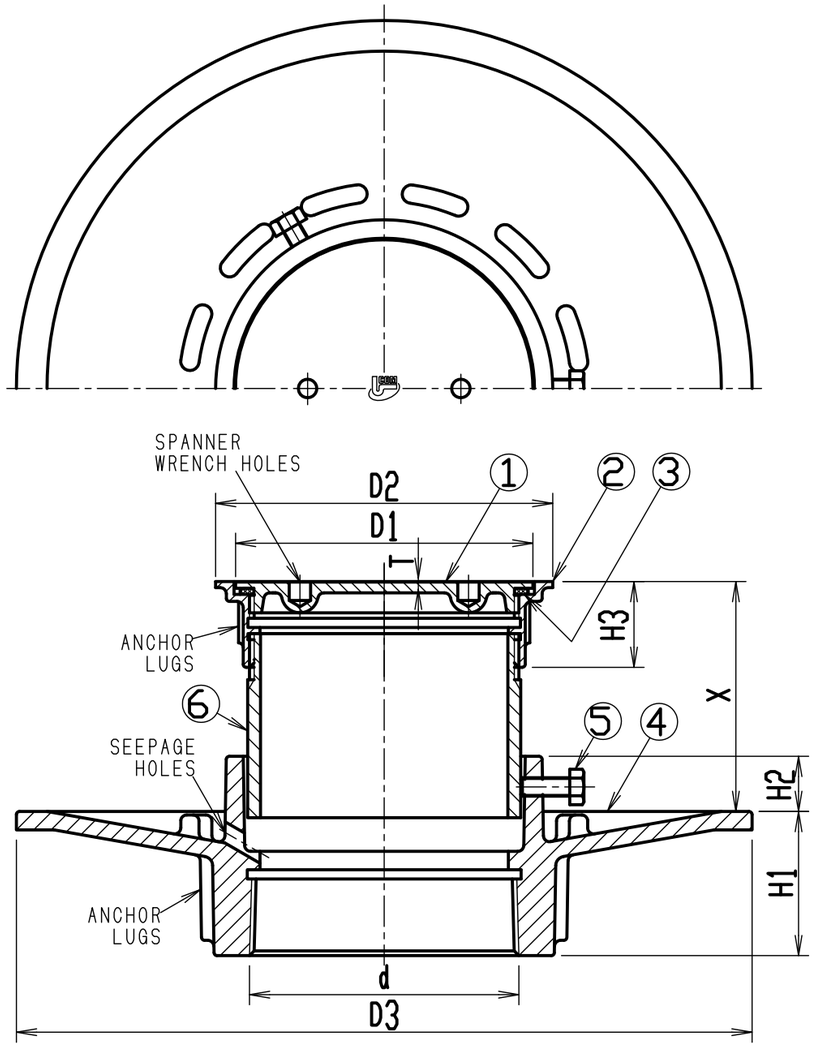

構成部品表

No.	部品名	材質	表面処理
1	ふた	SCS13 ステンレス鋳鋼	――
2	金具枠	SCS13 ステンレス鋳鋼	――
3	パッキン	CR クロロプレンゴム	――
4	受つば	FC150 鋳鉄	樹脂系塗料塗装
5	六角ボルト	SWCH 鉄	電気亜鉛めっき
6	接続管	SGP 鋼管	溶融亜鉛めっき

寸法表（mm）

	製品符号	ネジ基準径 d	金具枠 D2	金具枠 H3	ふた D1	ふた T	受つば D3	受つば H1	受つば H2	WGT kg.	X
※	COB(SU) 40	47.803	65	24	52	3.0	190	37	18	2.0	60~79
※	COB(SU) 50	59.614	80	24	67	3.0	210	42	18	2.9	58~79
※	COB(SU) 65	75.184	95	28	82	3.5	230	42	18	3.7	65~83
※	COB(SU) 80	87.884	110	28	97	3.5	240	47	18	4.7	65~83
※	COB(SU) 100	113.030	135	28	122	4.0	270	47	18	5.4	70~83
	COB(SU) 125	138.430	160	30	147	4.5	300	52	18	7.6	72~85
	COB(SU) 150	163.830	185	30	172	5.0	330	57	18	9.9	70~85

- ※印は、JCW-203 相当品。
- ねじ込式ふた・防水層受つば付。
- 流出口（受つば）は管用テーパねじ。

記号	内容	日付	編集
親番			
図歴			

担当	製図	照査	承認
	菅原	吉田	若山

平成　年　月　日

第一機材株式会社

1/2 尺度

三角法

名称：DKC ステンレス鋳鋼製 防水層用床上掃除口金物

COB（SU） 共通図

図番：T-E3-00199