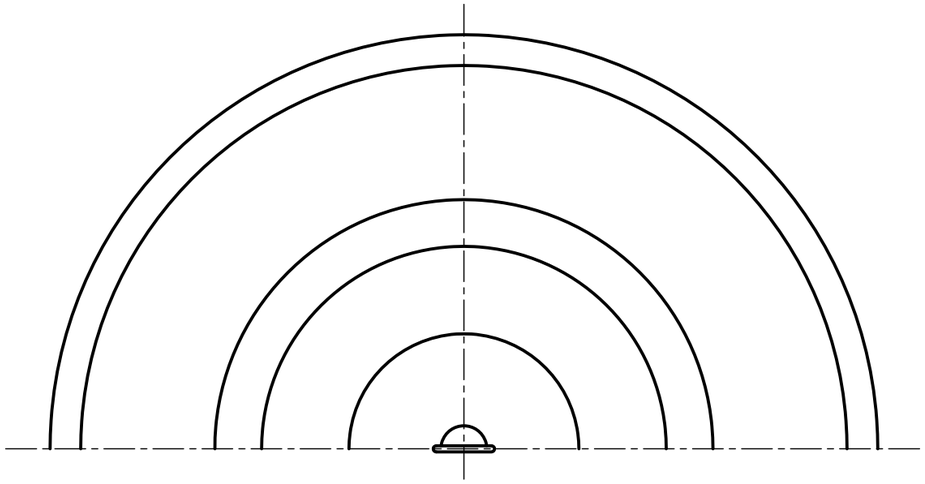

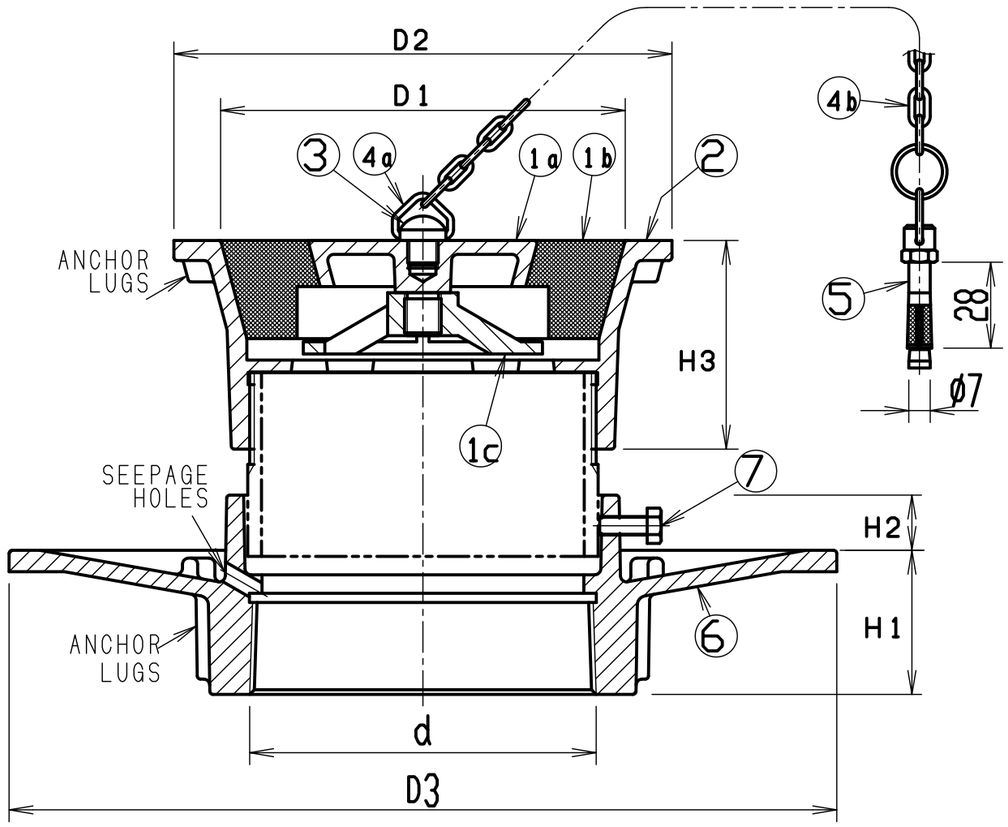


## 構成部品表

| No. | | 部品名 | 材質 | 表面処理 |
|---|---|---|---|---|
| 1 | a | 共栓 | SCS13 ステンレス鋳鋼 | ―― |
| | b | 共栓 | CR クロロプレンゴム | ―― |
| | c | 吊金具 | SCS13 ステンレス鋳鋼 | ―― |
| 2 | | 金具枠 | SCS13 ステンレス鋳鋼 | ―― |
| 3 | | ツマミ | SUS304 ステンレス | ―― |
| 4 | a | リング | SUS304 ステンレス | ―― |
| | b | 鎖 | SUS304 ステンレス | ―― |
| 5 | | ヒートン | C2700W 黄銅 | ニッケル－クロムめっき |
| 6 | | 受つば | FC150 鋳鉄 | 樹脂系塗装 |
| 7 | | 六角ボルト | SWCH 鉄 | 電気亜鉛めっき |

●部品番号 1、4 は取り外せません。
●ヒートンは主要材質とします。

## 寸法表（mm）

| 製品符号 | ネジ基準径 d | 金具枠 | | 共栓 | 受つば | | |
|---|---|---|---|---|---|---|---|
| | | D2 | H3 | D1 | D3 | H1 | H2 |
| COB-SR(SU) 40 | 47.803 | 70.5 | 42 | 54.5 | 190 | 37 | 18 |
| COB-SR(SU) 50 | 59.614 | 85.5 | 49 | 67.0 | 210 | 42 | 18 |
| COB-SR(SU) 65 | 75.184 | 109.5 | 56 | 87.0 | 230 | 42 | 18 |
| COB-SR(SU) 80 | 87.884 | 128.5 | 59 | 102.0 | 240 | 47 | 18 |
| COB-SR(SU) 100 | 113.030 | 162.8 | 68 | 132.8 | 270 | 47 | 18 |

●ゴム共栓、防水層受つば付。
●共栓はダブル共栓（呼び径40の場合はシングル共栓）。
●流出口（受つば）は管用テーパねじ。
●調節管は付属しません。

| 記号 | 内容 | 日付 | 編集 |
|---|---|---|---|
| | | | |
| | | | |
| | | | |
| | | | |
| 親番 | | | |
| 図歴 | | | |

| 担当 | 製図 | 照査 | 承認 |
|---|---|---|---|
| | 菅原 | 吉田 | 若山 |

平成　年　月　日

第一機材株式会社

1/2
尺度

三角法

名称：DKC 浴槽・流し排水用共栓
防水層用
COB－SR（SU）共通図

図番：T－E3－00207