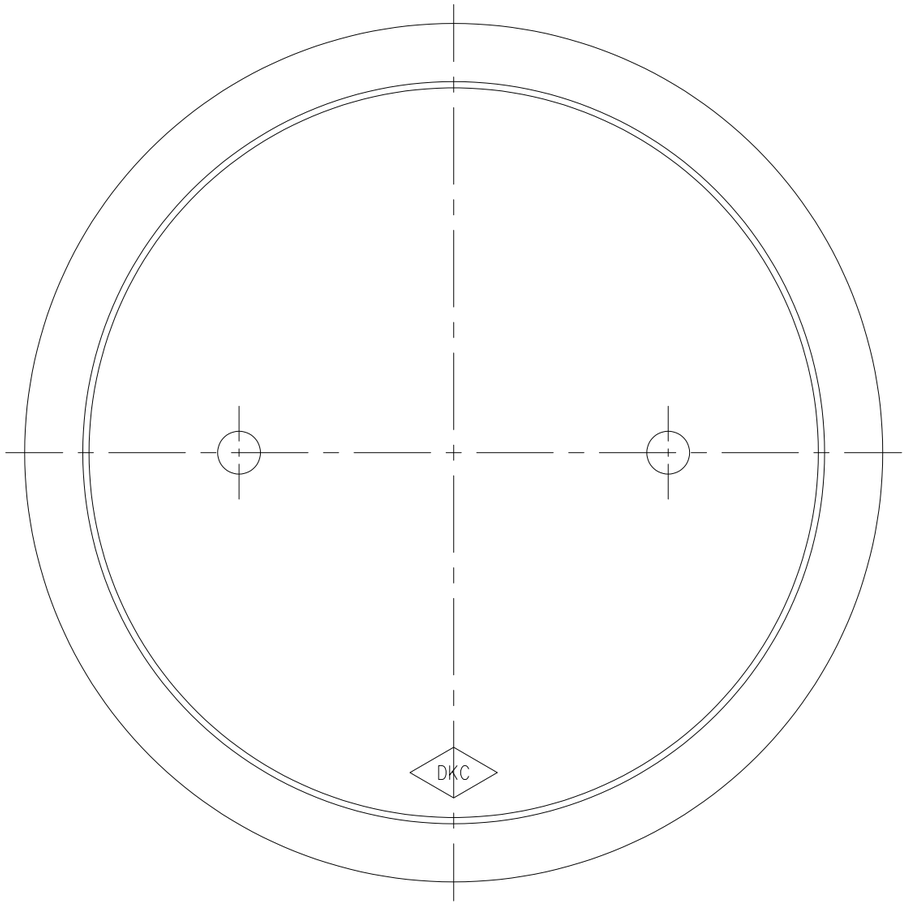

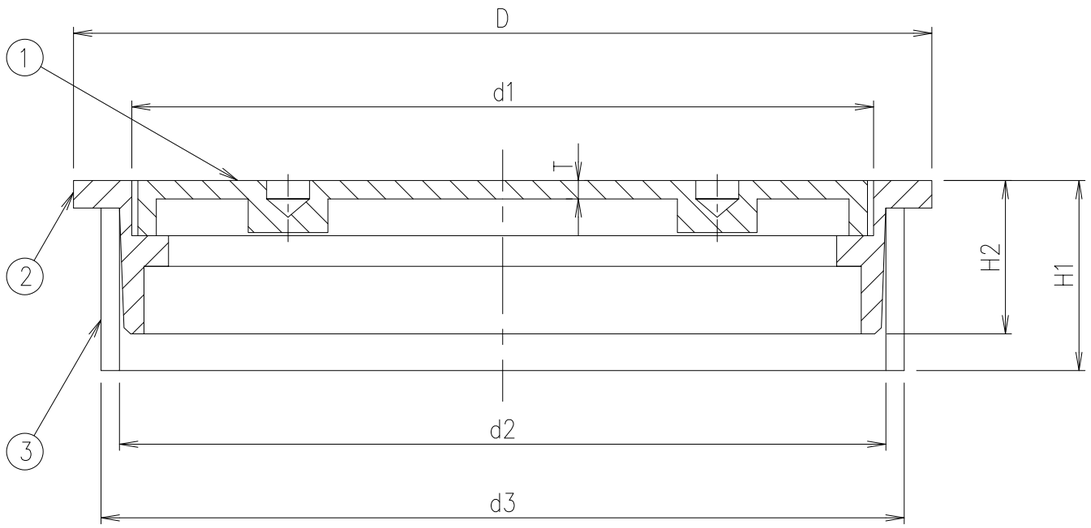

寸法表　　単位:mm

寸法	蓋		受枠		ソケット		全高	質量
	d1	T	D	H2	d2	d3	H1	kg
40	M 37	2.0	50	15	40	44	27	0.07
50	M 48	2.0	61	15	51	56	27	0.11
65	M 63	2.0	78	15	67	71	27	0.14
80	M 73	2.5	90	17	77	83	27	0.21
100	M 96	2.5	116	17	100	107	27	0.31
125	M121	3.0	140	25	125	131	31	0.61
150	M141	3.0	165	25	146	154	31	0.90

部品表

No.	部品名	材質	備考
①	蓋	CAC202	ニッケル・クロムめっき
②	受枠		
③	ソケット	ABS樹脂	−

＊③ソケットを付けてVU管用、はずすとVP管用

記号	内容	日付	編集	担当	製図	照査	承認	1/1	名称	DKC 非防水用　床上掃除口金物（VP、VU用）
A	寸法表修正	2023.11.21	高橋		高虫	塩野	本木	尺度		DOV 共通図
				平成　年　月　日				三角法	図番	T−E3−00072A
親番				第一機材株式会社						
図歷										