DKC

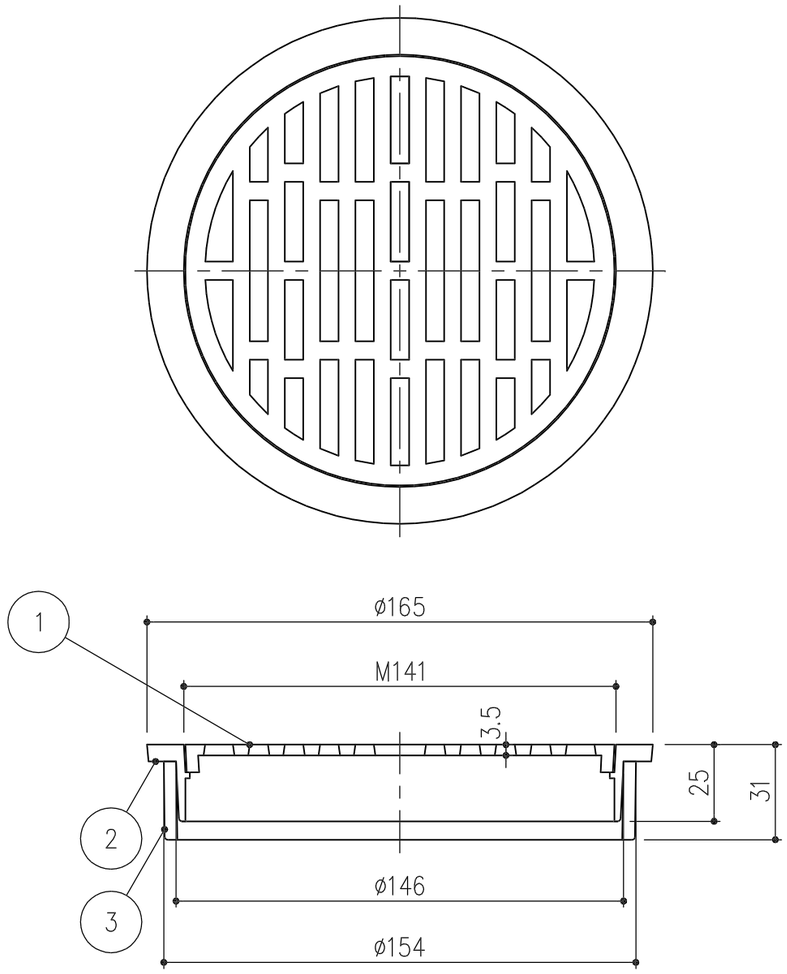

③ ソケットを付けてVU管用，取ってVP管用

項番	名称	材質	個数	kg／個	記事
3	ソケット	ABS			－
2	受枠	CAC202			ニッケル・クロムめっき
1	ストレーナ	CAC202			ニッケル・クロムめっき

記号	内容	日付	編集
親番			
図歴			

担当	製図	照査	承認	1／2	名称	DKC 黄銅製 排水金物 床排水用 DSV 150
	鈴木（文）	丹野	新出谷	尺度		
平成 年 月 日						
第一機材株式会社				三角法	図番	T－E3－00041