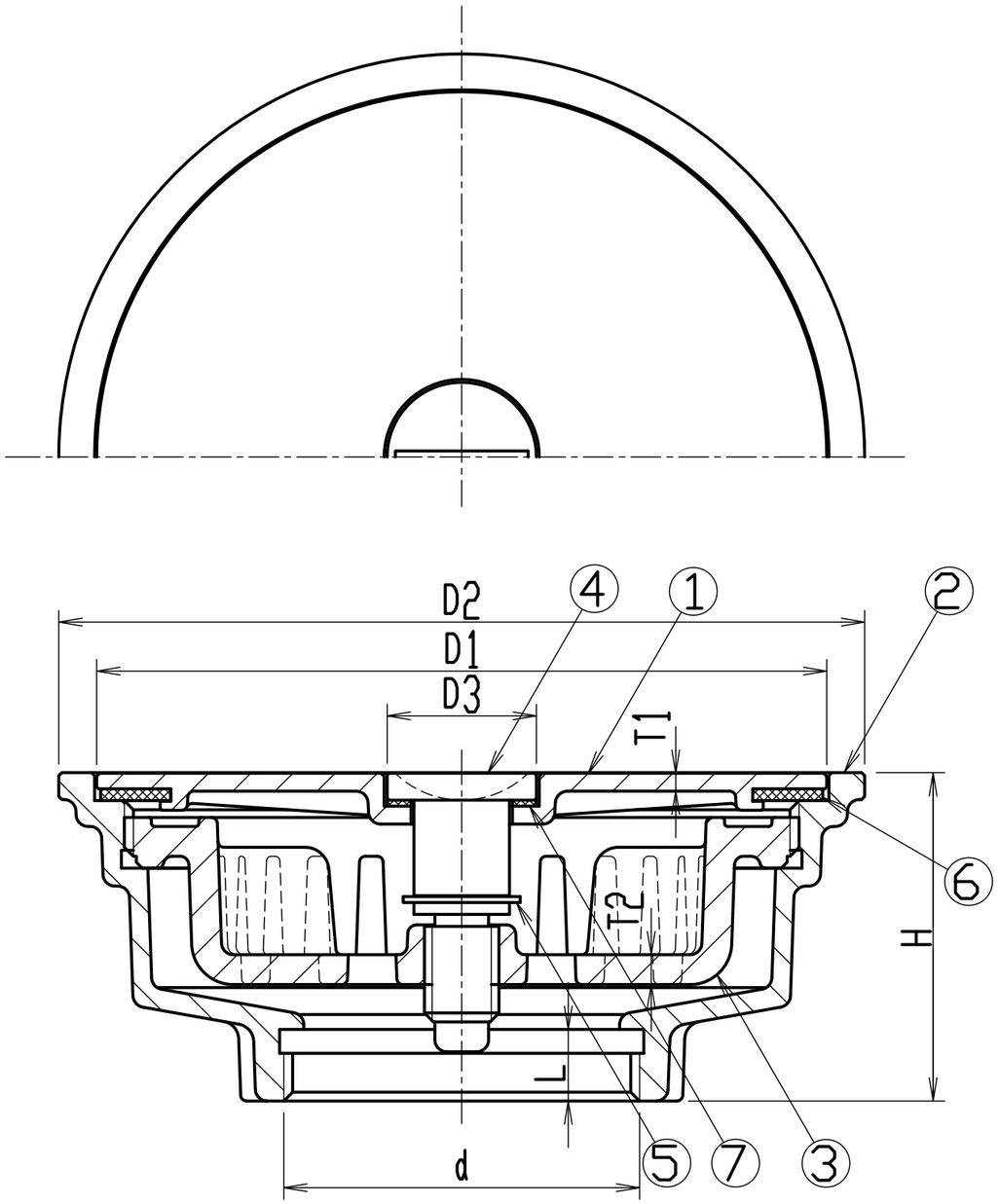

構成部品表

No.	部品名	材質	表面処理
1	ふた	SCS13 ステンレス鋳物	――
2	金具枠	SCS13 ステンレス鋳物	――
3	ストレーナ	PETP	――
4	引き上げボルト	SUS304 ステンレス	――
5	スナップリング	SUS304 ステンレス	――
6	パッキン	CR クロロプレンゴム	――
7	パッキン	CR クロロプレンゴム	――

寸法表（mm）

呼び	ネジ基準径 d	D1	D2	D3	H	T1	T2	L	W, G, T kg
50	59, 614	122, 3	135	25	55	3	5	12	1, 4
65	75, 184	122, 3	135	25	55	3	5	12	1, 4
80	87, 884	122, 3	135	25	55	3	5	12	1, 4

- ストレーナ付。
- 流出口は管用平行ねじ。
- ふたはボルト締付式。

記号	内容	日付	編集
親番			
図歴			

担当	製図	照査	承認
	菅原	吉田	若山

平成　年　月　日

第一機材株式会社

1/1 尺度

三角法

名称：DKC ステンレス鋳鋼製 掃兼ドレイン
ねじ込式
KSI（SU）共通図

図番：T−E3−00237