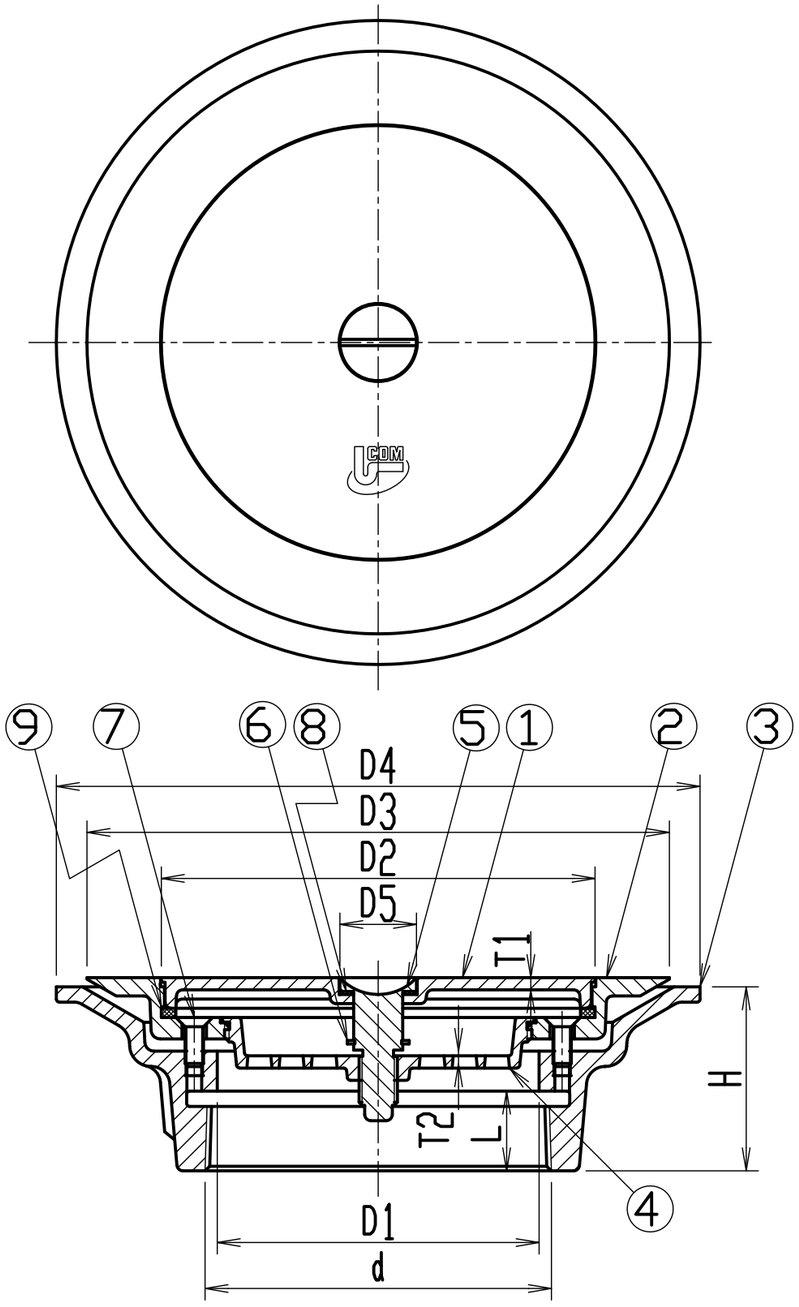

構成部品表

No.	部品名	材質	表面処理
1	ふた	CAC202 黄銅	ニッケル－クロムめっき
2	金具枠	CAC202 黄銅	ニッケル－クロムめっき
3	接続金具	FC150 鋳鉄	樹脂系塗料塗装
4	ストレーナ	CAC202 黄銅	ニッケル－クロムめっき
5	引き上げボルト	C3604 黄銅	ニッケル－クロムめっき
6	スナップリング	SUS304 ステンレス	――――
7	止めビス	SUS304 ステンレス	――――
8	パッキン	CR クロロプレンゴム	――――
9	パッキン	CR クロロプレンゴム	――――

寸法表（mm）

製品符号	ネジ基準径 d	D1	D2	D3	D4	D5	T1	T2	H	L	WGT. kg.
KSR 80	87.884	72	101.5	152	171	25	3	4	54	22	2.7
KSR 100	113.030	105	141.5	190	210	25	4	4	60	26	4.3
KSR 100x50	59.614	53	141.5	190	210	25	4	4	68	22	4.5

- ストレーナ付。
- 流出口は管用テーパねじ。
- ふたはボルト締付式。

記号	内容	日付	編集
親番			
図歴			

担当	製図	照査	承認
	菅原	吉田	若山

平成　年　月　日

第一機材株式会社

1/2 尺度

三角法

名称：DKC 黄銅製 掃兼ドレイン
ねじ込式
KSR 共通図

図番：T－E3－00236