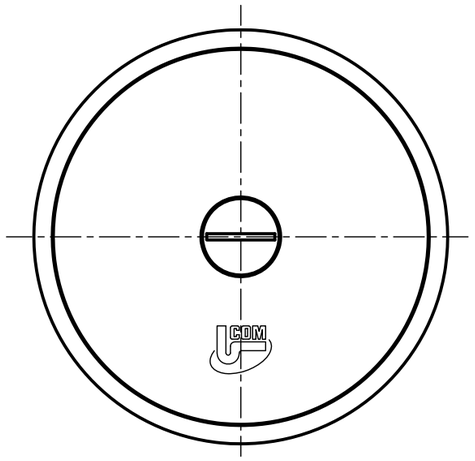

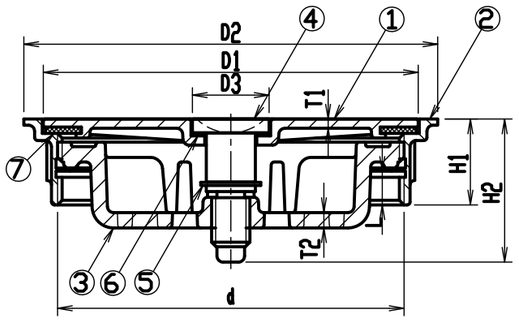

構成部品表

No	部品名	材質	表面処理
1	ふた	SCS13 ｽﾃﾝﾚｽ鋳物	――
2	金具枠	SCS13 ｽﾃﾝﾚｽ鋳物	――
3	ｽﾄﾚｰﾅ	PETP	――
4	引き上げボルト	SUS304 ｽﾃﾝﾚｽ	――
5	ｽﾅｯﾌﾟﾘﾝｸﾞ	SUS304 ｽﾃﾝﾚｽ	――
6	ﾊﾟｯｷﾝ	CR クロロプレンゴム	――
7	ﾊﾟｯｷﾝ	CR クロロプレンゴム	――

寸法表（mm）

呼び	ﾈｼﾞ基準径 d	D1	D2	D3	H1	H2	T1	T2	L	WGT kg.
100	113,030	122,3	135	25	28	46,65	3	5	11	0,8

- ｽﾄﾚｰﾅ付。
- 流出口は管用平行ねじ。
- ふたはﾎﾞﾙﾄ締付式。

記号	内容	日付	編集
親番			
図歴			

担当	製図	照査	承認
	菅原	吉田	若山

平成　年　月　日

第一機材株式会社

1/2
尺度

三角法

名称：DKC ステンレス鋳鋼製 掃兼ドレイン
ねじ込式
SI（SU）100

図番：T-E3-00238