DKC

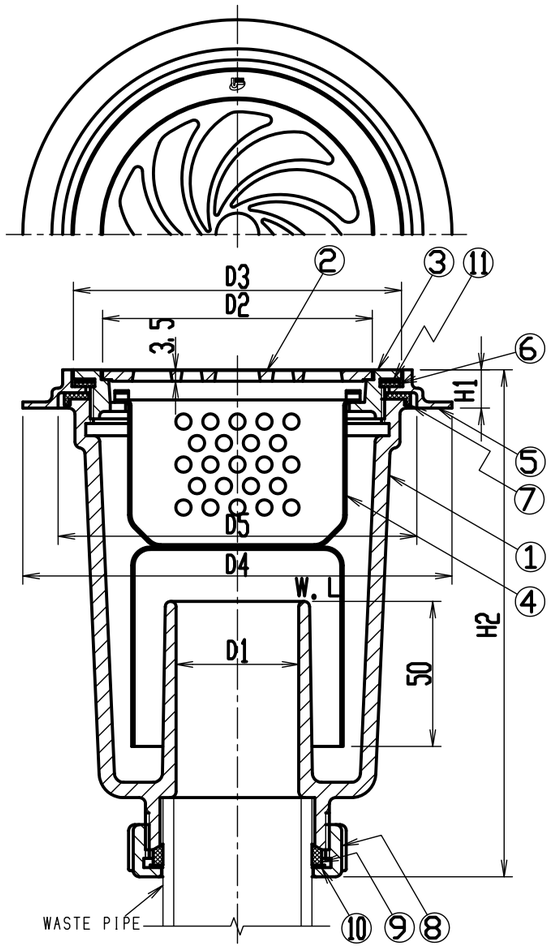

構成部品表

No.	部品名	材質	表面処理
1	本体	FC150 鋳鉄	エポキシ粉体塗装
2	あみ栓	SCS13 ステンレス鋳鋼	――
3	金具枠	SCS13 ステンレス鋳鋼	――
4	バスケット	SUS304 ステンレス	――
5	埋込金具	SCS13 ステンレス鋳鋼	――
6	パッキン	CR クロロプレンゴム	――
7	パッキン	CR クロロプレンゴム	――
8	締付ナット	SCS13 ステンレス鋳鋼	――
9	パッキン	CR クロロプレンゴム	――
10	ワッシャ	ポリエチレン	――
11	スリップワッシャ	ポリエチレン	――

寸法表（mm）

製品符号	D1	D2	D3	D4	D5	H1	H2	WGT, kg
T14-BA(SU) 40	40	88	107	140	117	12	166	2.8
T14-BA(SU) 50	50	101	120	160	130	12	191	4.2

- JCW-202規格品。
- 流出口は差込式接続法。
- 排水管は硬質塩ビ管、または配管用炭素鋼管の使用が可能です。

記号	内容	日付	編集
親番			
図歴			

担当	製図	照査	承認
	菅原	吉田	若山

平成　年　月　日

第一機材株式会社

1/2 尺度

三角法

名称：DKC
コンクリート製流し用トラップ
T14-BA（SU）共通図

図番：T-E3-00204