DKC

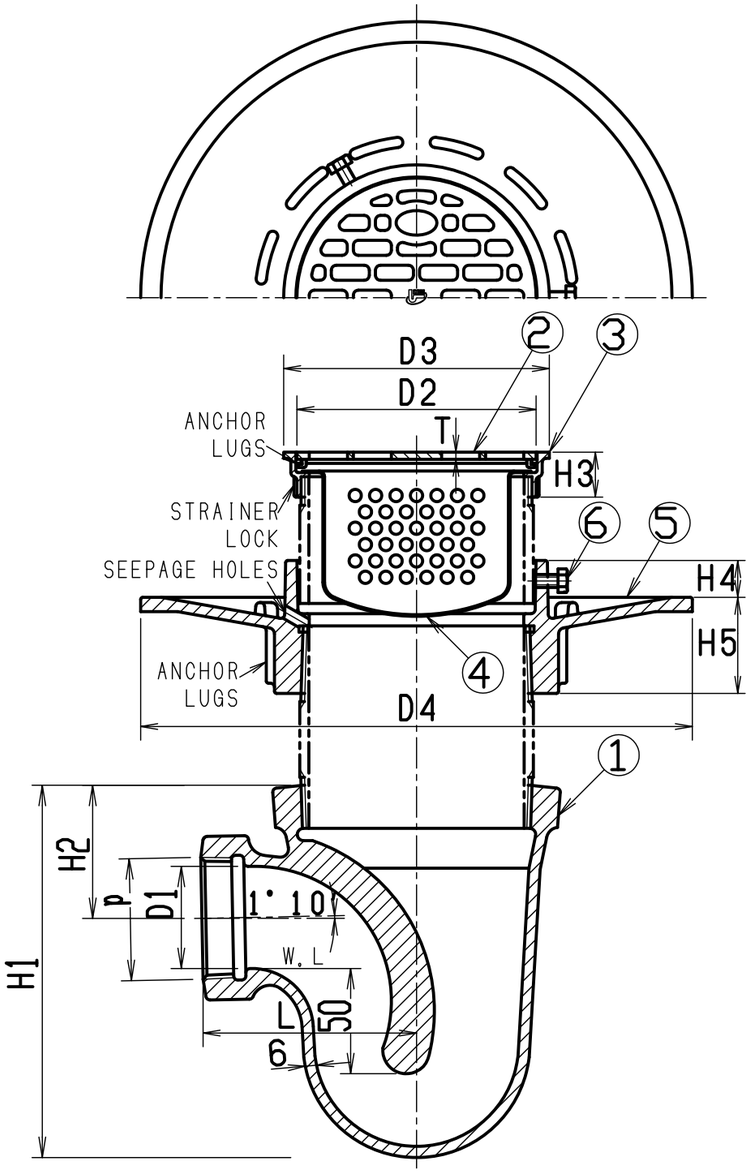


**構成部品表**

| No. | 部品名 | 材質 | 表面処理 |
|---|---|---|---|
| 1 | 本体 | FC150 鋳鉄 | 樹脂系塗料塗装 |
| 2 | ストレーナ | SCS13 ステンレス鋳鋼 | ―― |
| 3 | 金具枠 | SCS13 ステンレス鋳鋼 | ―― |
| 4 | バスケット | C2720P 黄銅 | ニッケルークロムめっき |
| 5 | 受つば | FC150 鋳鉄 | 樹脂系塗料塗装 |
| 6 | 六角ボルト | SWCH 鉄 | 電気亜鉛めっき |

**寸法表（mm）**

| 製品符号 | ネジ基準径 d | 本体 | | | | ストレーナ | | 金具枠 | | 受つば | | | W.G.T kg |
|---|---|---|---|---|---|---|---|---|---|---|---|---|---|
| | | D1 | H1 | H2 | L | D2 | T | D3 | H3 | D4 | H4 | H5 | |
| T16-B(SU) 50 | 59.614 | 53 | 182 | 65 | 105 | 117 | 3.5 | 130 | 22 | 270 | 18 | 47 | 10.8 |
| T16-B(SU) 80 | 87.884 | 81 | 237 | 88 | 136 | 167 | 5.5 | 180 | 26 | 330 | 18 | 57 | 21.0 |

- JIS A4002 相当品。
- JCW-201 相当品。
- 排水金具・バスケット・防水層受つば付。
- 流出口は管用テーパねじ。

| 記号 | 内容 | 日付 | 編集 |
|---|---|---|---|
| | | | |
| | | | |
| | | | |
| | | | |
| 親番 | | | |
| 図歴 | | | |

| 担当 | 製図 | 照査 | 承認 |
|---|---|---|---|
| | 菅原 | 吉田 | 気田 |

平成　年　月　日

第一機材株式会社

1/3 尺度

三角法

名称：DKC 床排水用 横引き配管用トラップ

防水層用
T16−B（SU）共通図

図番：T−E3−00265