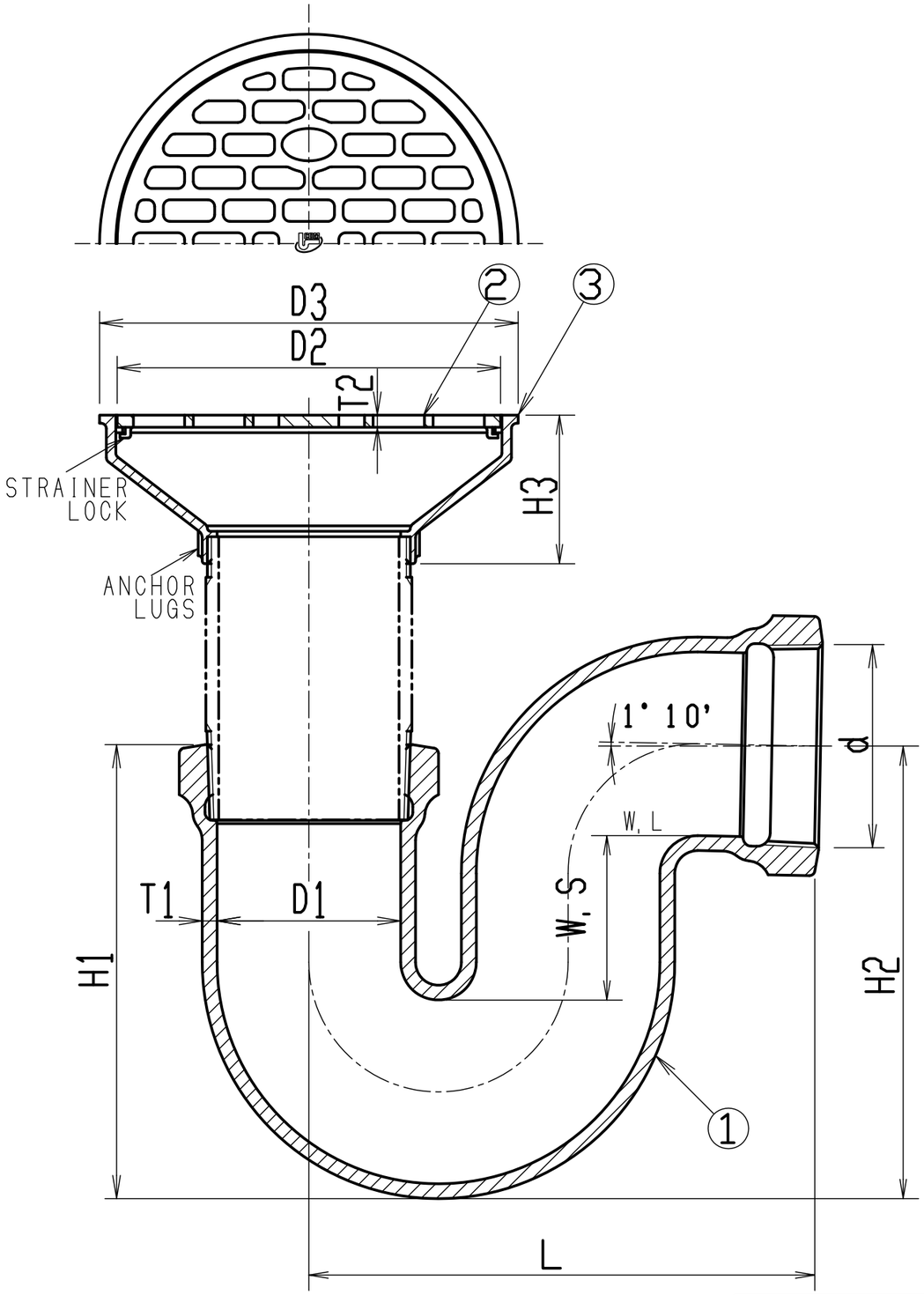

構成部品表

No.	部品名	材質	表面処理
1	本体	FC150 鋳鉄	樹脂系塗料塗装
2	ストレーナ	SCS13 ステンレス鋳鋼	――
3	金具枠	SCS13 ステンレス鋳鋼	――

寸法表（mm）

製品符号	ネジ基準径	本体						ストレーナ		金具枠		WGT.
	d	D1	H1	H2	L	T1	W.S	D2	T2	D3	H3	kg.
T3-A(SU) 40	47.803	42	119	116	135	5	50	87	3.5	100	45	2.3
T3-A(SU) 50	59.614	53	130	134	148	5	50	117	3.5	130	50	3.5
T3-A(SU) 65	75.184	68	165	172	188	6	65	142	4.5	155	55	6.4
T3-A(SU) 80	87.884	81	190	197	215	6	65	167	5.5	180	60	9.0
T3-A(SU) 100	113.030	105	210	228	249	7.5	65	202	5.5	215	65	14.2

- JIS A4002 相当品。
- JCW-201 相当品。
- 排水金具付。
- 流出口は管用テーパねじ。
- 掃除口（黄銅製プラグ）付の製作は、特注品としてお受けいたします。
- 調節管は付属しません。

記号	内容	日付	編集
親番			
図歴			

担当	製図	照査	承認
	菅原	吉田	若山

平成　年　月　日

第一機材株式会社

1/2 尺度

三角法

名称：DKC 床排水P型トラップ
非防水用（一階用）
T3−A（SU） 共通図

図番：T−E3−00192