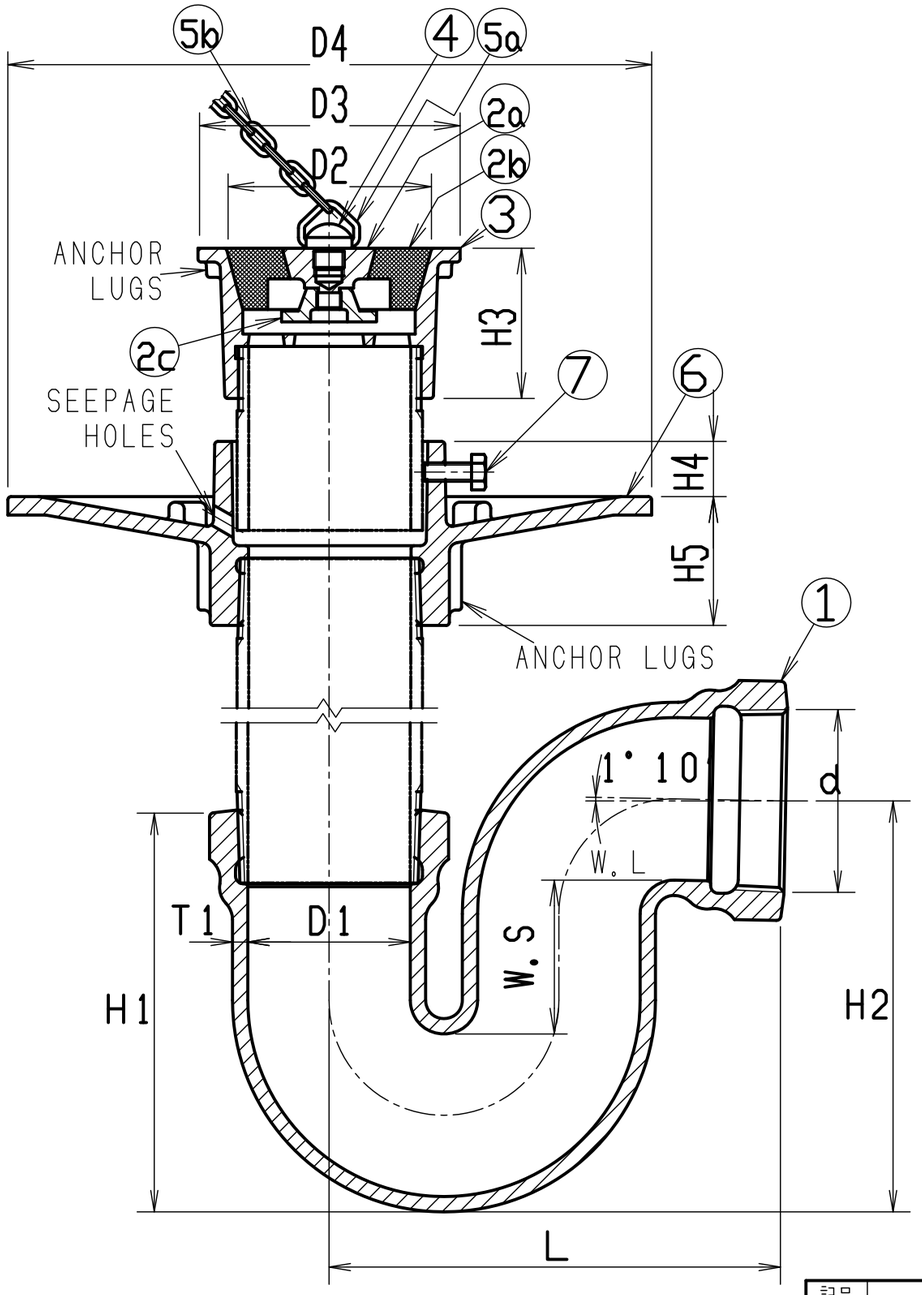

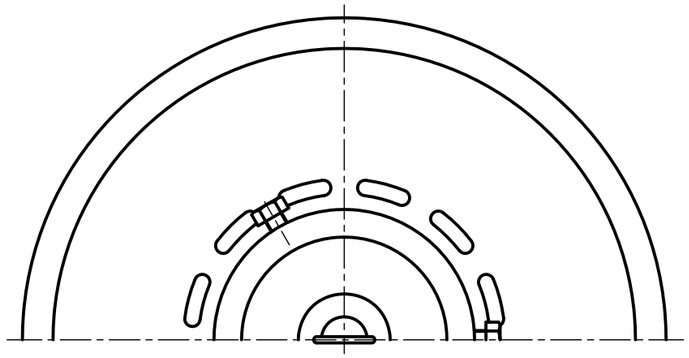

上面図

構成部品表

No.		部品名	材質	表面処理
1		本体	FC150 鋳鉄	錆止め塗装
2	a	共栓	SCS13 ステンレス鋳鋼	――
	b	共栓	CR クロロプレンゴム	――
	c	吊金具	SCS13 ステンレス鋳鋼	――
3		金具枠	SCS13 ステンレス鋳鋼	――
4		ツマミ	SUS304 ステンレス	――
5	a	リング	SUS304 ステンレス	――
	b	鎖	SUS304 ステンレス	――
6		受つば	FC150 鋳鉄	錆止め塗装
7		六角ボルト	SWCH 鉄	電気亜鉛めっき

● 部品番号 2、5 は取り外せません。

寸法表（mm）

製品符号	ネジ基準径 d	本体 D1	本体 H1	本体 H2	本体 L	本体 T1	本体 W.S	共栓 D2	金具枠 D3	金具枠 H3	受つば D4	受つば H4	受つば H5
T3B-SR(SU) 40	47.803	42	119	116	135	5	50	54.5	70.5	42	190	18	37
T3B-SR(SU) 50	59.614	53	130	134	148	5	50	67.0	85.5	49	210	18	42
T3B-SR(SU) 65	75.184	68	165	172	188	6	65	87.0	109.5	56	230	18	42
T3B-SR(SU) 80	87.884	81	190	197	215	6	65	102.0	128.5	59	240	18	47
T3B-SR(SU) 100	113.030	105	217	228	249	7.5	65	132.8	162.8	68	270	18	47

● ゴム製共栓・防水層受つば付。
● 呼び径40の場合は、シングル共栓です。
● 流出口は、管用テーパねじ。
● 掃除口（黄銅製プラグ）付の製作は、特注としてお受けいたします。
● 鎖の先端には、ヒートンが付属しています。
● 調節管は付属しません。

記号	内容	日付	編集
親番			
図歴			

担当	製図	照査	承認
	菅原	吉田	若山

平成　年　月　日

第一機材株式会社

1/2
尺度
三角法

名称：DKC コンクリート浴槽排水用共栓
防水層用
T3B−SR（SU）共通図

図番：T−E3−00208