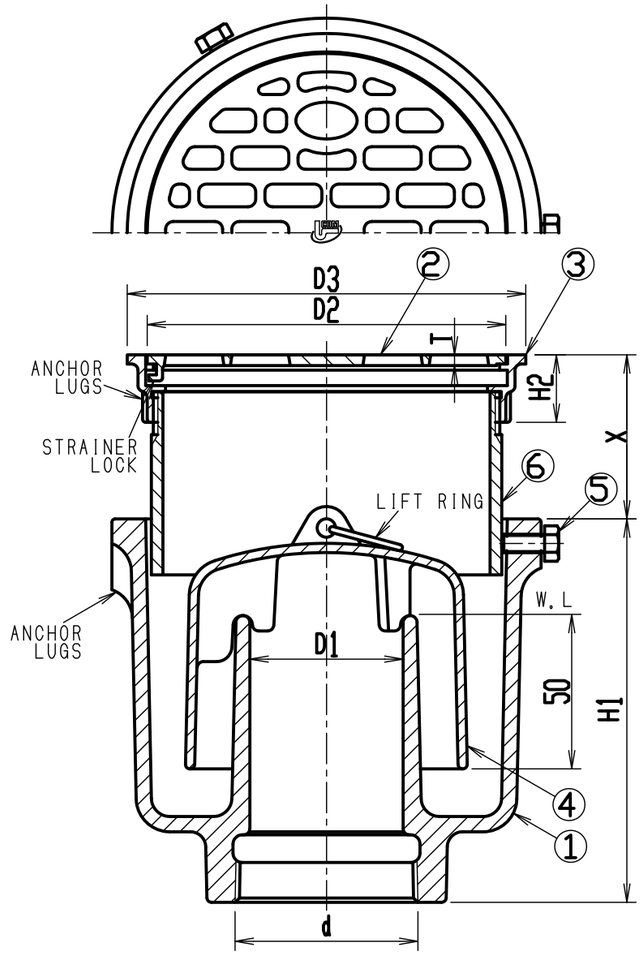

構成部品表

No.	部品名	材質	表面処理
1	本体	FC150 鋳鉄	樹脂系塗料塗装
2	ストレーナ	SCS13 ステンレス鋳鋼	――――
3	金具枠	SCS13 ステンレス鋳鋼	――――
4	椀	FC150 鋳鉄	樹脂系塗料塗装
5	六角ボルト	SWCH 鉄	電気亜鉛めっき
6	接続管	SGP 鋼管	溶融亜鉛めっき

寸法表（mm）

	製品符号	ネジ基準径 d	本体 D1	本体 H1	ストレーナ D2	ストレーナ T	金具枠 D3	金具枠 H2	WGT. kg.	X
	T5-A(SU) 40	47.803	40	115	87	3.5	100	22	3.3	22~61
※	T5-A(SU) 50	59.614	50	125	117	3.5	130	22	4.8	22~61
※	T5-A(SU) 65	75.184	65	151	142	4.5	155	26	7.0	26~65
※	T5-A(SU) 80	87.884	80	167	167	5.5	180	26	9.0	26~65
※	T5-A(SU) 100	113.030	100	170	230	6.0	244	29	13.3	29~66

- ※印は、JCW-201 相当品。
- 排水金具付。
- 流出口は管用テーパねじ。
- ストレーナはロック式(D(SU)金具)。
- T5-A(SU)50については、椀部のみフェノール樹脂製もあります。

記号	内容	日付	編集	担当	製図	照査	承認	1/2	名称	DKC 床排水椀型トラップ
					菅原	吉田	若山	尺度		非防水用（一階用） T5−A（SU） 共通図
				平成 年 月 日				三角法	図番	T−E3−00196
親番				第一機材株式会社						
図歴										