DKC

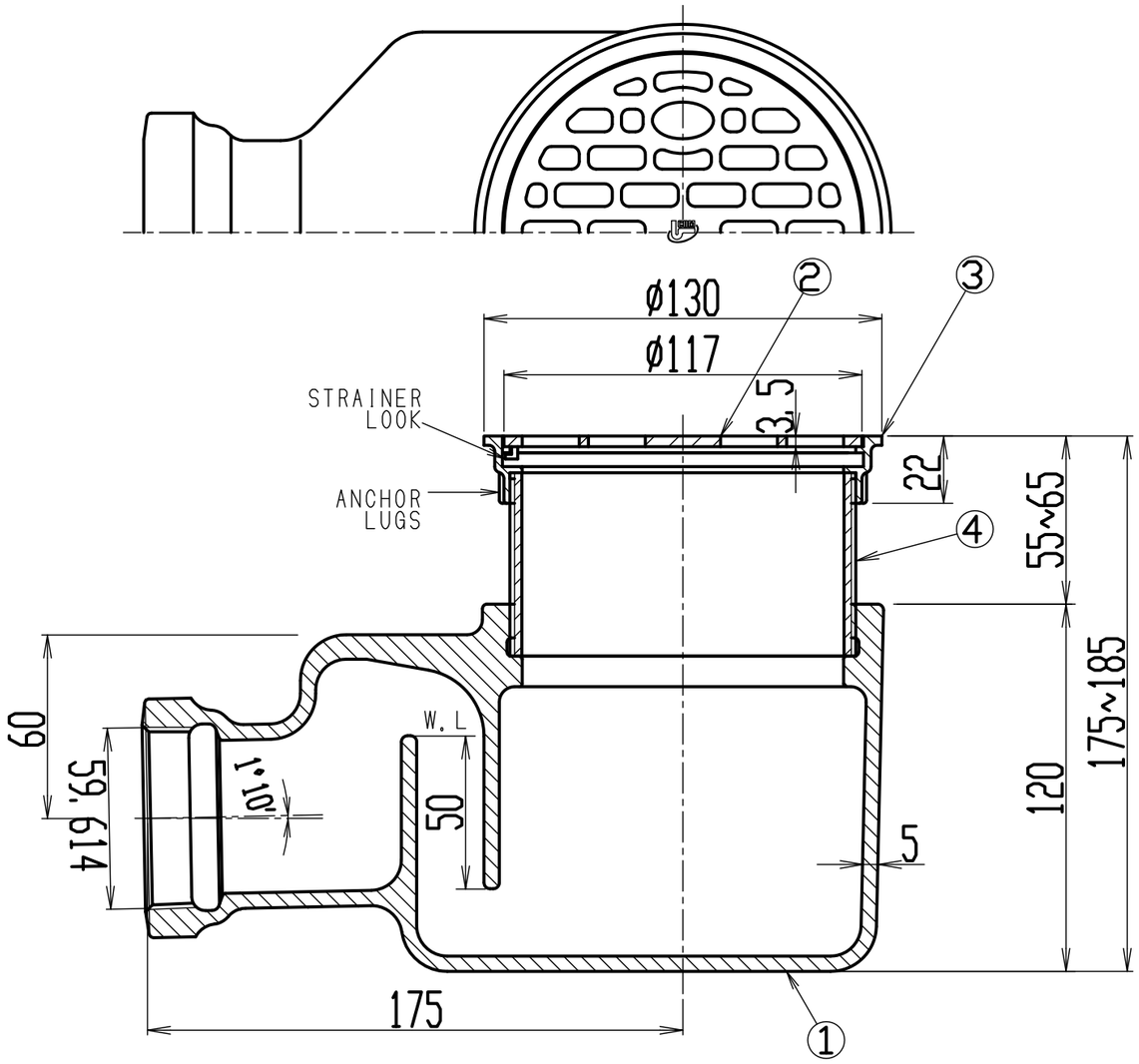

構成部品表

No.	部品名	材質	表面処理
1	本体	FC150 鋳鉄	樹脂系塗料塗装
2	ストレーナ	SCS13 ステンレス鋳鋼	――
3	金具枠	SCS13 ステンレス鋳鋼	――
4	調節管	SGP 配管用炭素鋼鋼管	溶融亜鉛めっき ※ねじ部処理なし

●排水金具付。
●流出口は管用テーパねじ。
●ストレーナはロック式(D(SU)金具)。

記号	内容	日付	編集
親番			
図歴			

担当	製図	照査	承認
	菅原	吉田	気田

平成　年　月　日

第一機材株式会社

1/2
尺度

三角法

名称: DKC 床排水用 横引き配管用トラップ
非防水層用
T5-AY(SU)50

図番: T-E3-00264