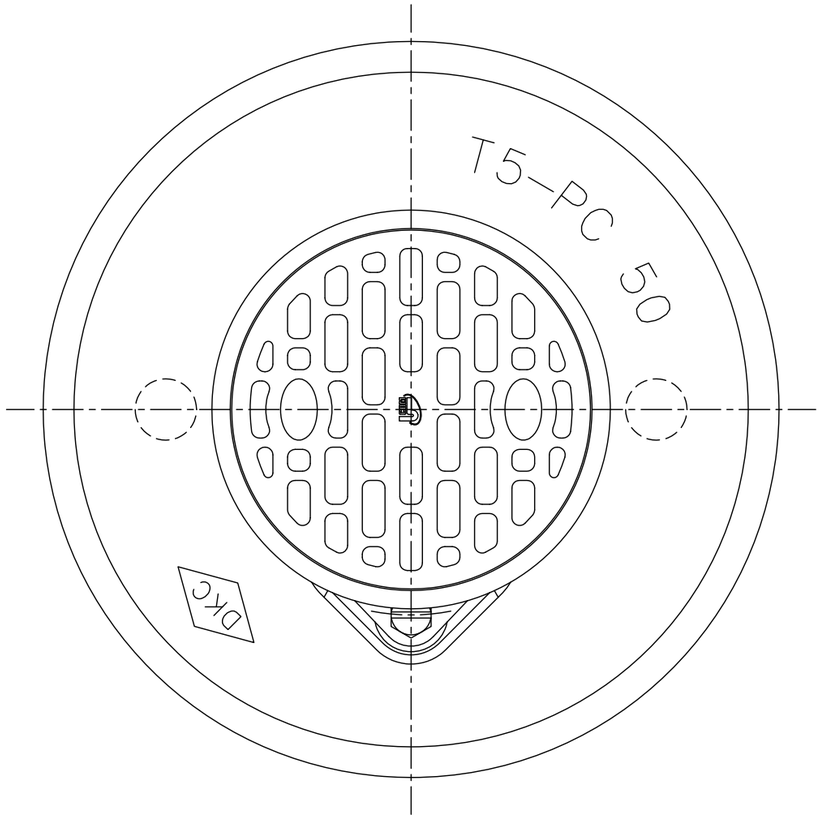

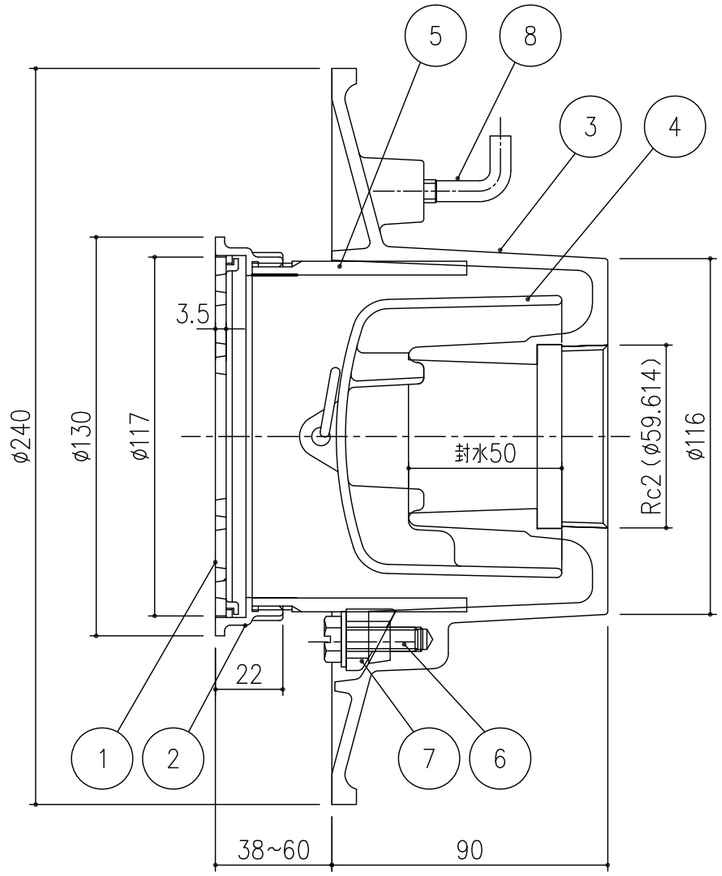

項番	名称	材質	個数	kg／個	記事
8	アンカー	SS400	2		
7	締付ピース	ポリエチレン	1		
6	締付ボルト：W5／16×25	SS400	1		電気亜鉛めっき
5	調節管：100A、L=70	SGP	1		溶融亜鉛めっき
4	椀	FC150	1	4.7	樹脂系塗料塗装
3	本体		1		
2	受枠	SCS13	1		
1	ストレーナ		1		

記号	内容	日付	編集
親番			
図歴			

担当	製図	照査	承認
	若山		丹野

平成　年　月　日

第一機材株式会社

1／2
尺度

三角法

名称：DKC 床排水椀型トラップ
防水層用
T5-PC（SU） 50

図番：T-E3-00234