DKC

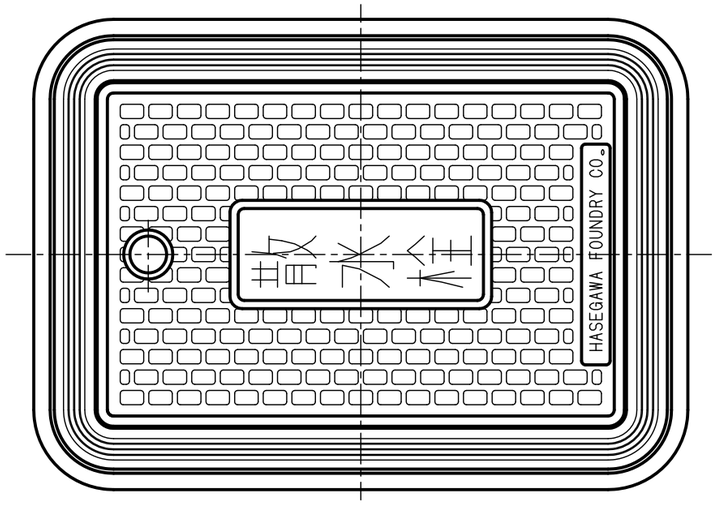

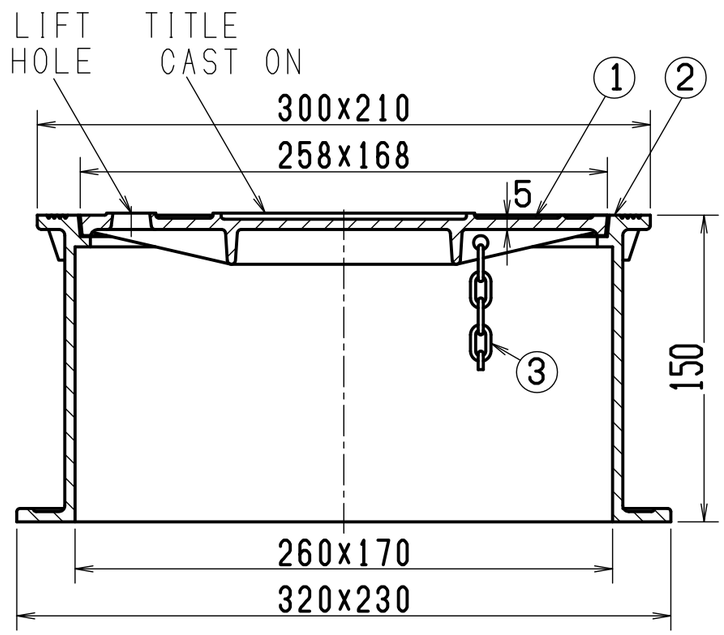

構成部品表

No.	部品名	材質		表面処理
1	カバー	FC200	鋳鉄	樹脂系塗料塗装
2	受枠	FC200	鋳鉄	樹脂系塗料塗装
3	鎖	SBC	丸鋼	電気亜鉛めっき

- 角型 カバー及び盗難防止用鎖付。
- 標準重量　9.5kg

記号	内容	日付	編集	担当	製図	照査	承認	1/3	名称	DKC 鋳鉄製 散水栓ボックス
					菅原	吉田	若山	尺度		B3-B
				平成　年　月　日				三角法	図番	T-E3-00244
親番				第一機材株式会社						
図歴										