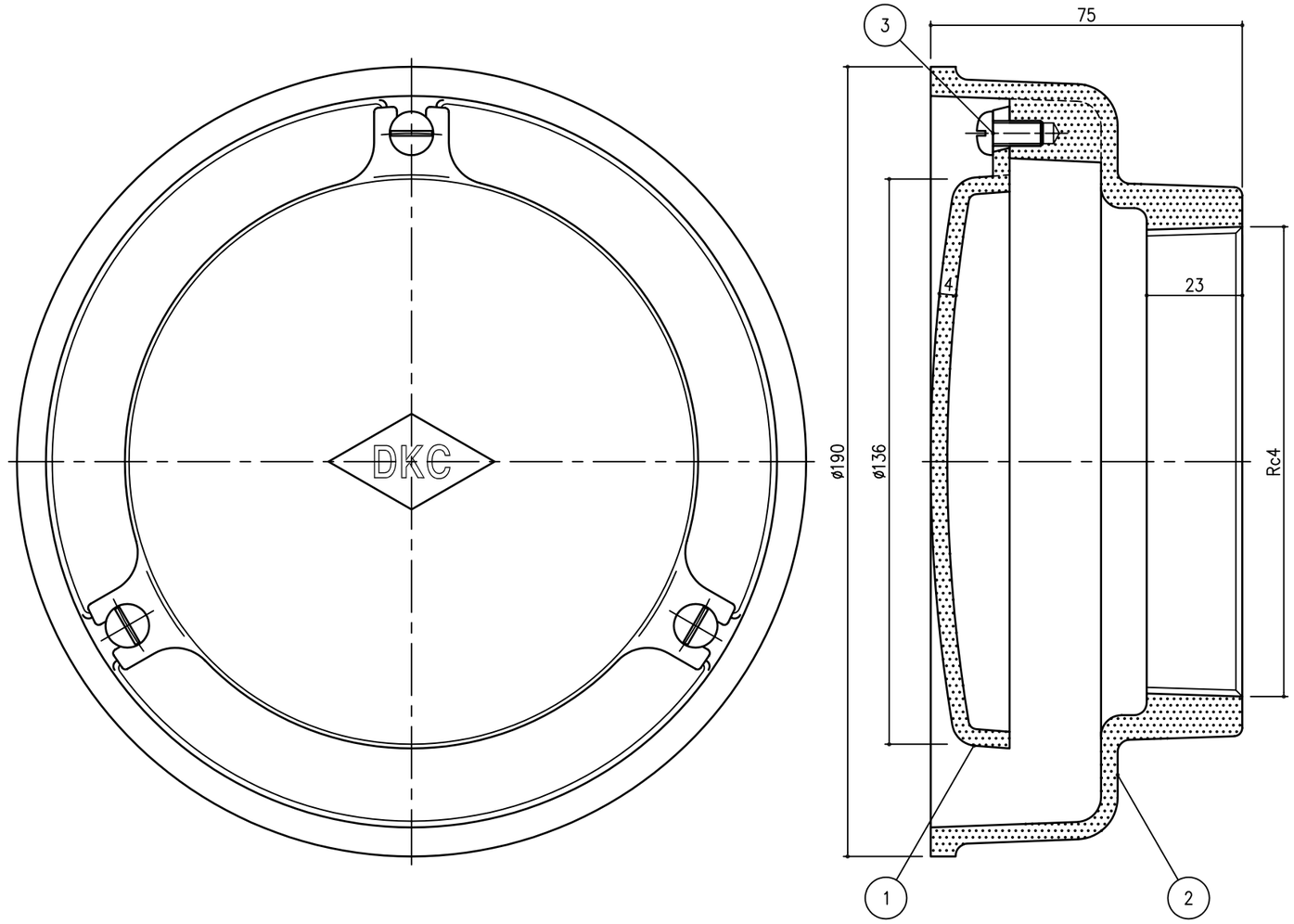

項番	名称	材質	個数	kg/個	記事
3	小ねじ：M6×12	SS400	3		電気亜鉛めっき・120°毎
2	本体	アルミ鋳物	1	1.2	
1	キャップ		1		

記号	内容	日付	編集
親番			
図歴			

担当	製図	照査	承認	尺度	名称
	吉田	若山	羽賀	1/1	DKC アルミ鋳物製通気金物（ベントキャップ） ねじ込配管・埋込用 AVB 100
平成 年 月 日				三角法	図番 T-E2-00025
第一機材株式会社					