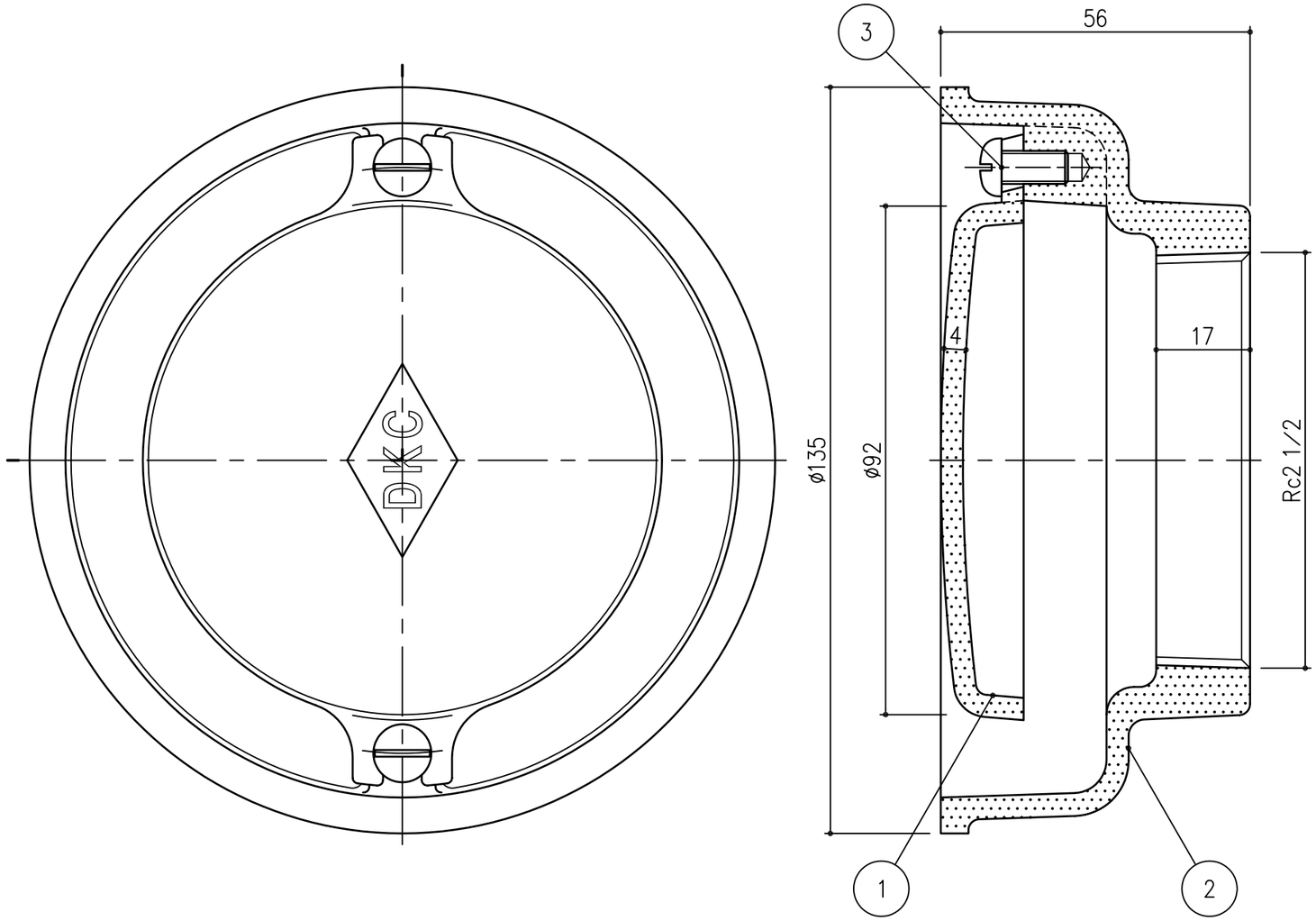

項番	名称	材質	個数	kg/個	記事
3	小ねじ：M6×12	SS400	2		電気亜鉛めっき
2	本体	アルミ鋳物	1	0.6	
1	キャップ		1		

記号	内容	日付	編集
親番			
図歴			

担当	製図	照査	承認
	吉田	若山	羽賀

平成　年　月　日

第一機材株式会社

尺度 1/1

三角法

名称：DKC アルミ鋳物製通気金物（ベントキャップ）
ねじ込配管・埋込用
AVB 65

図番：T-E3-00128