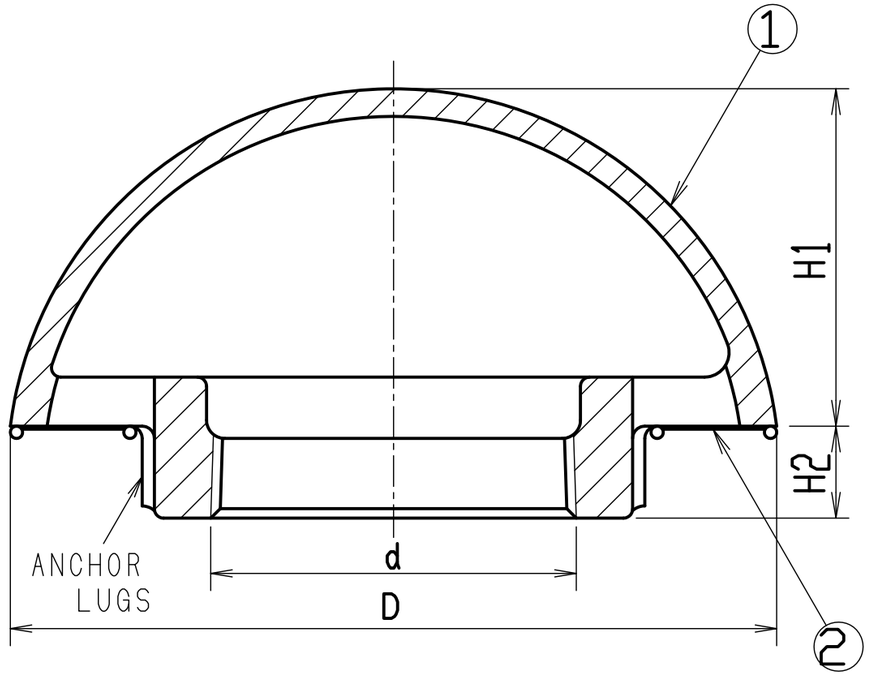

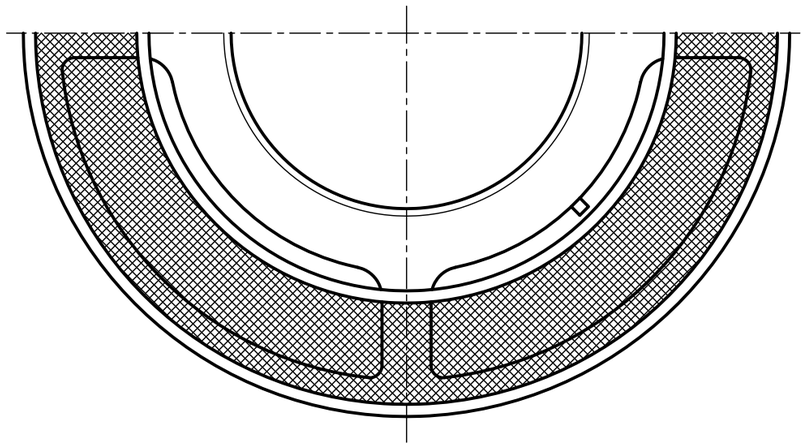

構成部品表

No.	部品名	材　質	表面処理
1	本　体	FC150　鋳鉄	溶融亜鉛めっき
2	防虫網	SUS304ｽﾃﾝﾚｽ	――――

寸法表（mm）

製品符号	ネジ基準径 d	D	H1	H2	WGT. kg
VC-B1　40	47.803	105	45	15	1.1
VC-B1　50	59.614	125	55	15	1.5
VC-B1　65	75.184	140	65	15	2.0
VC-B1　80	87.884	160	72	18	2.7
VC-B1 100	113.030	200	80	20	3.9
VC-B1 125	138.430	241	100	23	5.7
VC-B1 150	163.830	274	115	24	6.8

●通気管接続口は管用テーパねじ。

●ステンレス製防虫網 16メッシュ。

記号	内容	日付	編集
親番			
図歴			

担当	製図	照査	承認
	菅原	吉田	若山

平成　年　月　日

第一機材株式会社

1/1 尺度

三角法

名称：DKC　鋳鉄製通気金物（ベントキャップ）
ねじ込配管 露出用・ステンレス製防虫網付
VC−B1 共通図

図番：T−E3−00242