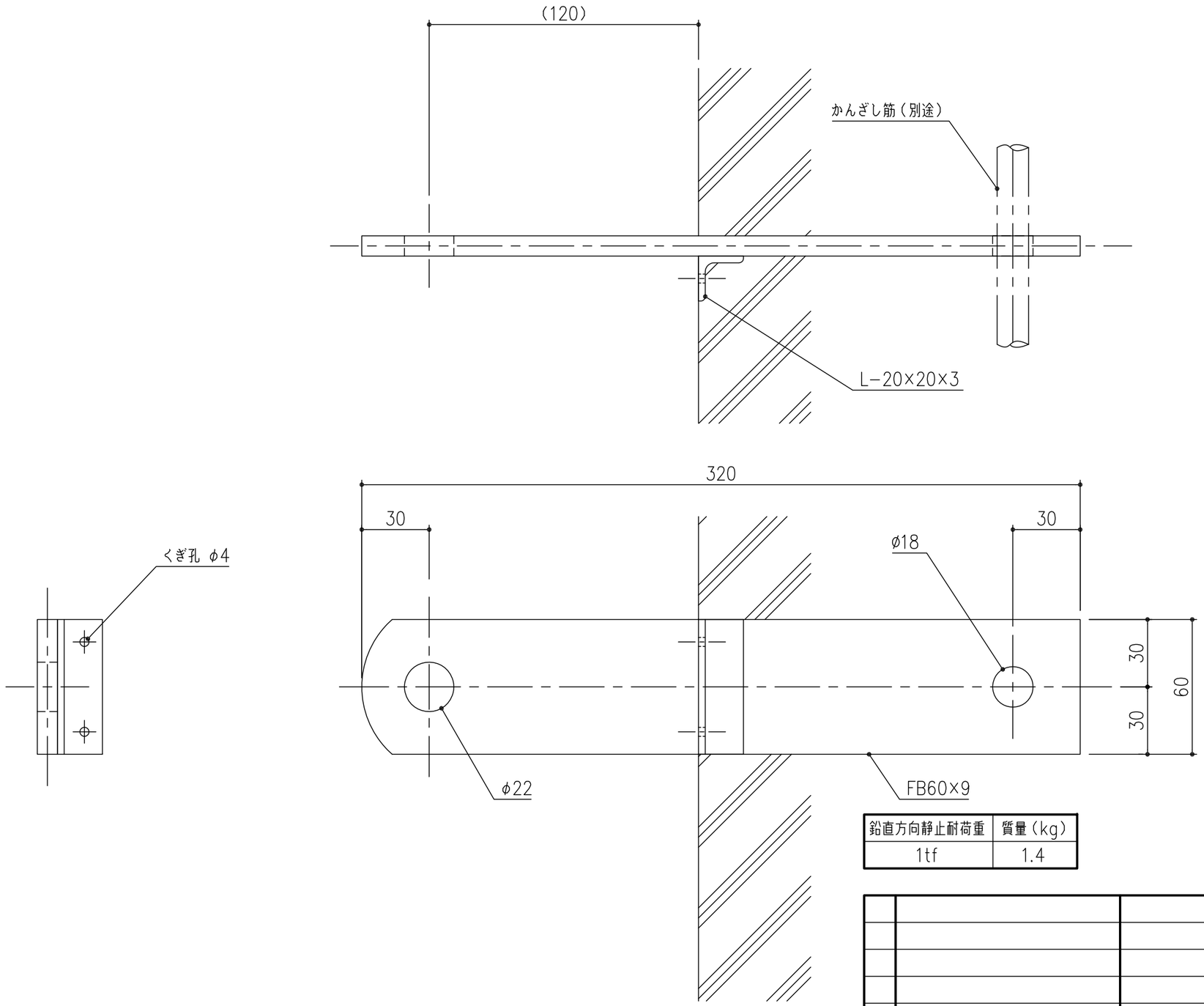

鉛直方向静止耐荷重	質量（kg）
1tf	1.4

項番	名称	材質	個数	kg／個	記事
	吊環金具	SUS304			バフ研磨

記号	内容	日付	編集
親番			
図歴			

担当	製図	照査	承認	尺度	名称
	藤本	齊藤	金子	1／2	DKC 吊環金具 W−6032Sリング無し
平成　年　月　日					
第一機材株式会社				三角法	図番 PE−E3−00232D