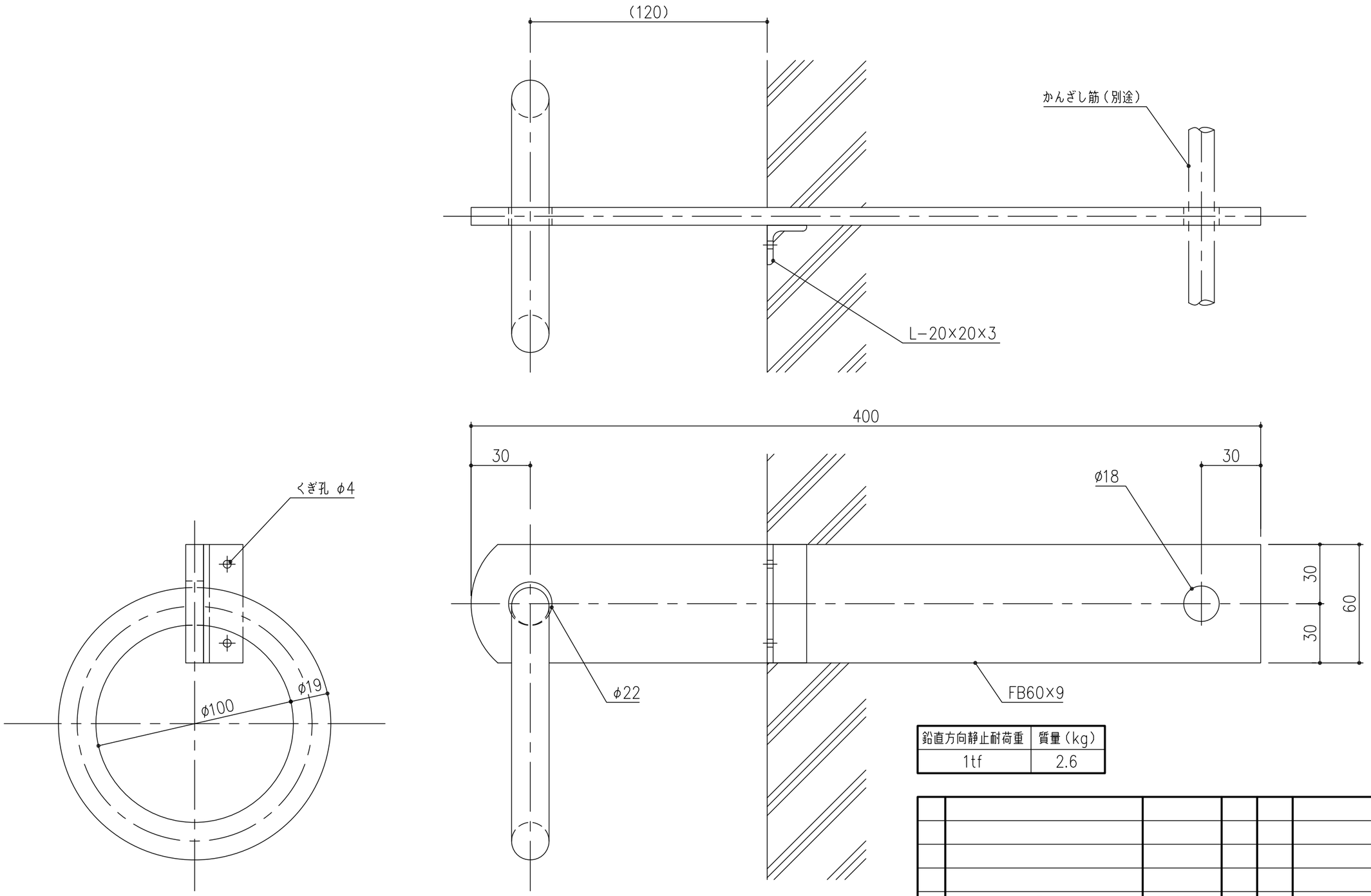

鉛直方向静止耐荷重	質量（kg）
1tf	2.6

項番	名称	材質	個数	kg／個	記事
	吊環金具	SUS304			バフ研磨

記号	内容	日付	編集
親番			
図歴			

担当	製図	照査	承認
	福田	齊藤	金子

平成　年　月　日

第一機材株式会社

1／2
尺度

三角法

名称：DKC
吊環金具　ステン丸環
W9−6040S

図番：PE−E3−00209F