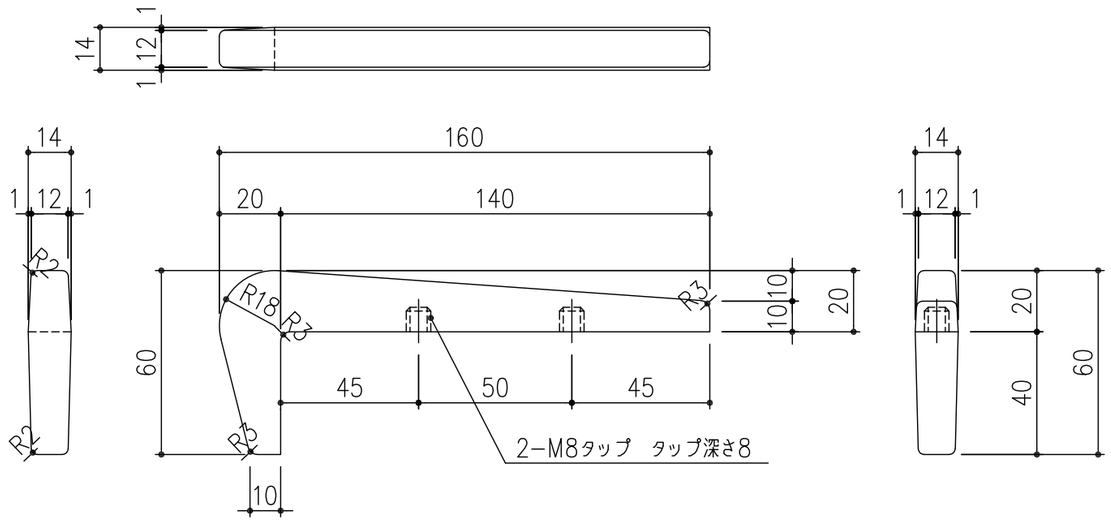

スケートボード抑制対策バー

材質：ステンレス鋳鋼 SCS14

質量：0.32kg

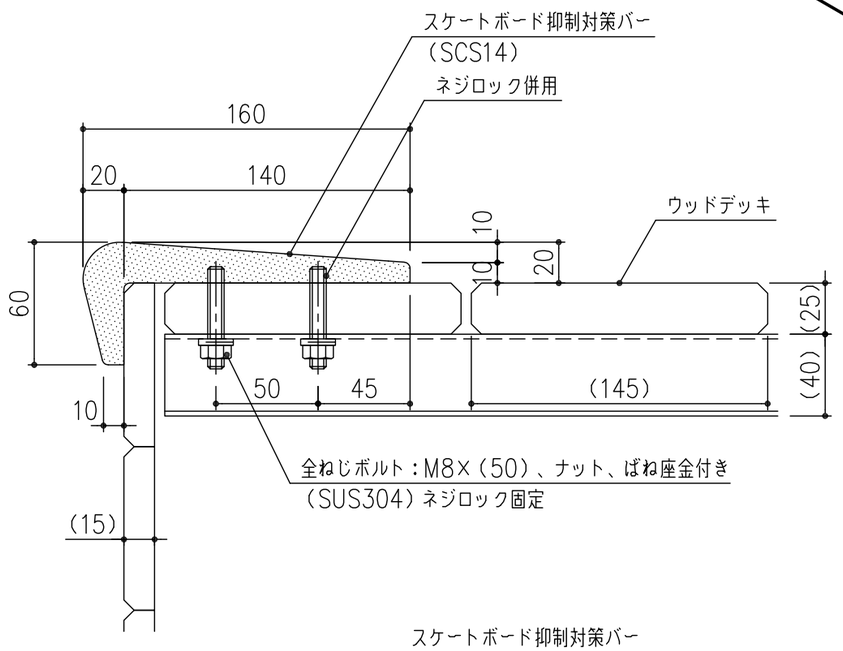

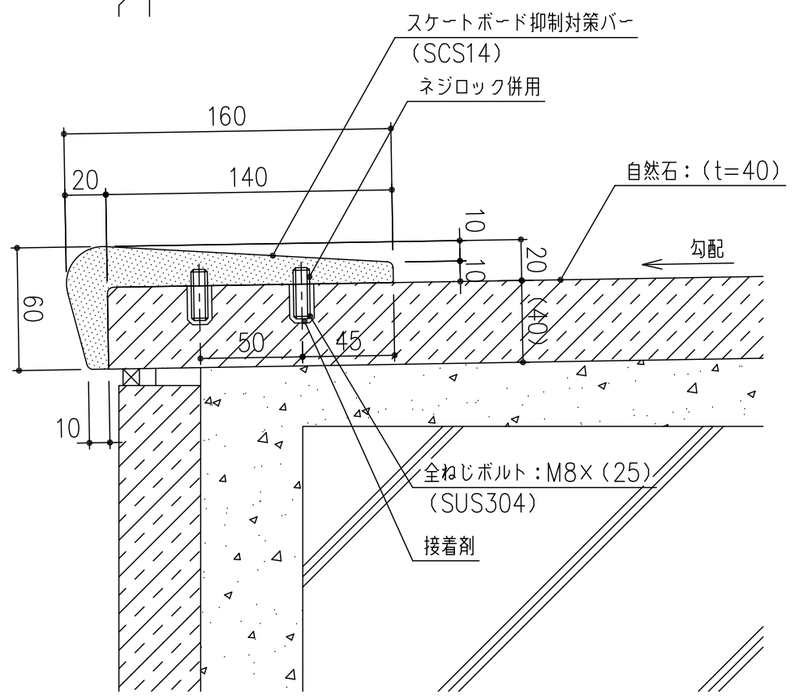

施工例　S=1/3

＜特記＞

- 鋳造後、外形エッジ部分を、サンダーにて成形する事。
- 表面処理（下地）：酸洗い処理（黒ずみを落とす程度）
- 表面処理（上塗）：ポリウレタン樹脂塗装（Vトップ）クリア艶あり塗布。

記号	内容	日付	編集
親番			
図歴			

担当	製図	照査	承認	尺度	名称	DKC ステンレス鋳鋼製 スケートボード抑制対策バー SBDD−OS
	野林	高橋	金子	1/2		
第一機材株式会社				三角法	図番	PE−E3−00310