DKC

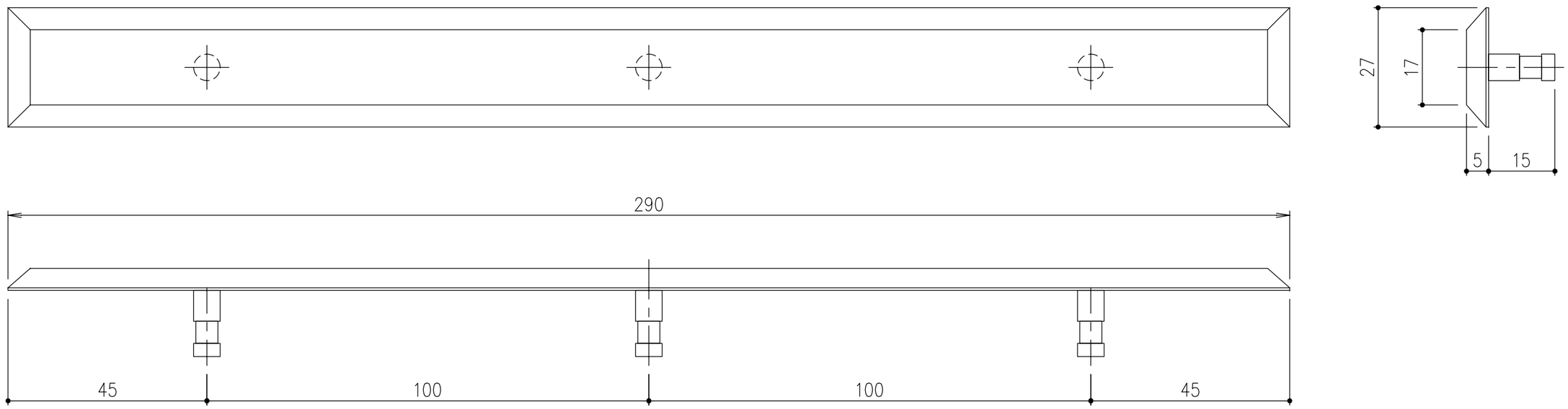

項番	名称	材質	個数	kg／個	記事
	点字鋲	SUS304			ヘアーライン仕上

記号	内容	日付	編集
親番			
図歴			

担当	製図	照査	承認	尺度	名称
	鈴木（文）	丹野	新出谷	1／1	DKC ステンレス製　JIS型　点字鋲 誘導用 ノーマルタイプ　SBJL
平成　年　月　日					
第一機材株式会社				三角法	図番 E−E3−00203