施工完了図 S=1/10

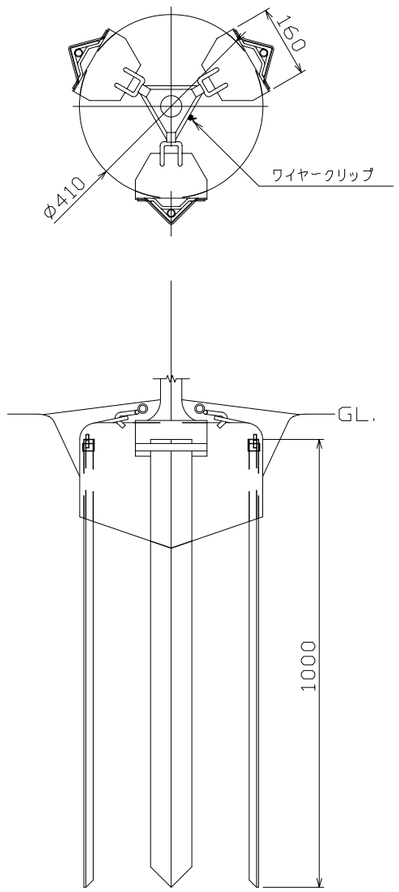

S=1/2

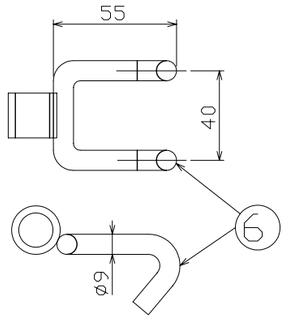

S=1/5

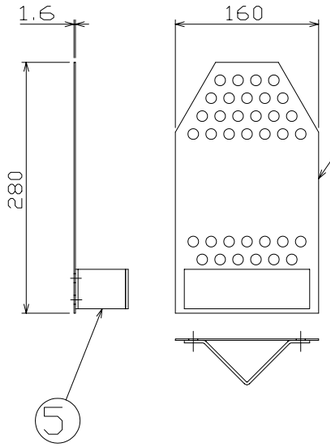

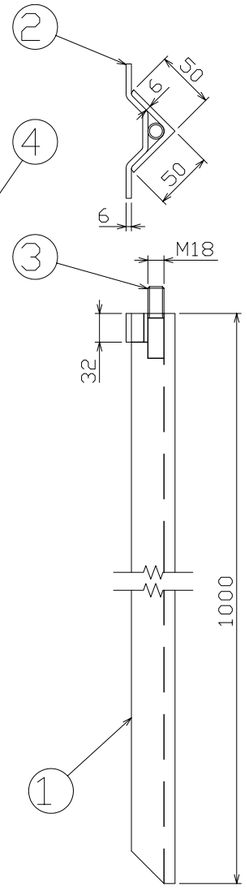

S=1/2

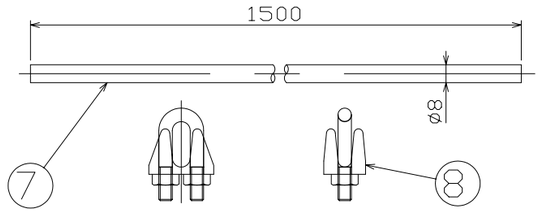

項番	名称	材質	個数	kg／個	記事
8	ワイヤークリップ	−	2	16	−
7	ワイヤー	−	1		ビニール被膜
6	フック	SS400	3		樹脂系塗料塗装
5	ガイド板		3		
4	固定板	SPHC	3		
3	ヒッターネジ	SS400	3		
2	ストッパー		3		
1	アンカー		3		

記号	内容	日付	編集
親番			
図歴			

担当	製図	照査	承認	尺度	名称
	鈴木(文)	若山	丹野	1/10	DKC ツリーキーパー用アンダーサポート ジュポールアンカー（クイ打タイプ） DJP−1
平成 年 月 日				三角法	図番
第一機材株式会社					K−E2−00441