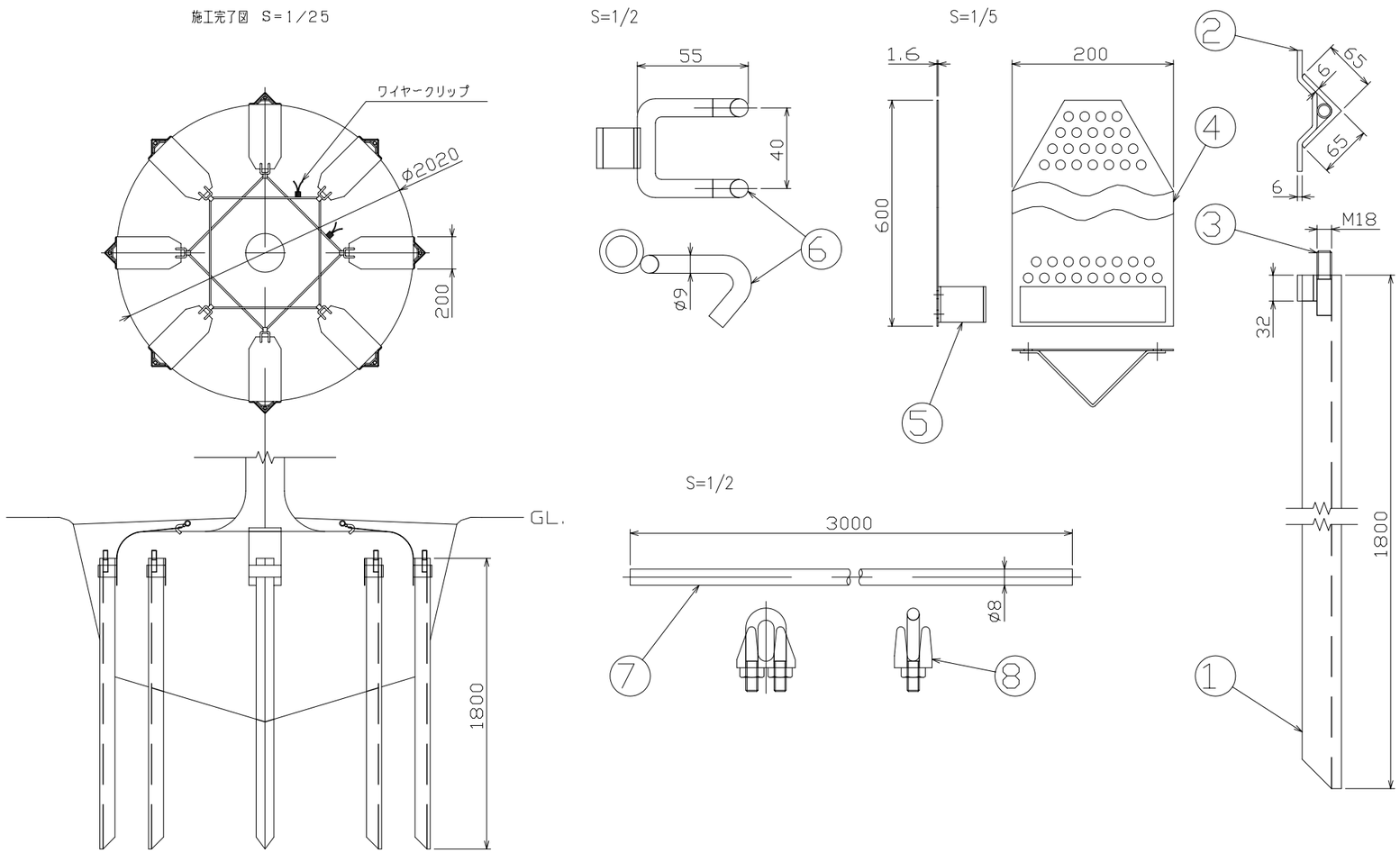

項番	名称	材質	個数	kg／個	記事
8	ワイヤークリップ	－	4	95	－
7	ワイヤー	－	2		ビニール被膜
6	フック	SS400	8		樹脂系塗料塗装
5	ガイド板		8		
4	固定板	SPHC	8		
3	ヒッターネジ	SS400	8		
2	ストッパー		8		
1	アンカー		8		

記号	内容	日付	編集
親番			
図歴			

担当	製図	照査	承認	尺度	名称
	鈴木（文）	若山	丹野	1／25	DKC ツリーキーパー用アンダーサポート ジュポールアンカー（クイ打タイプ） DJP－4L
平成 年 月 日				三角法	図番
第一機材株式会社					K－E2－00447