DKC

施工完了図 S=1/25

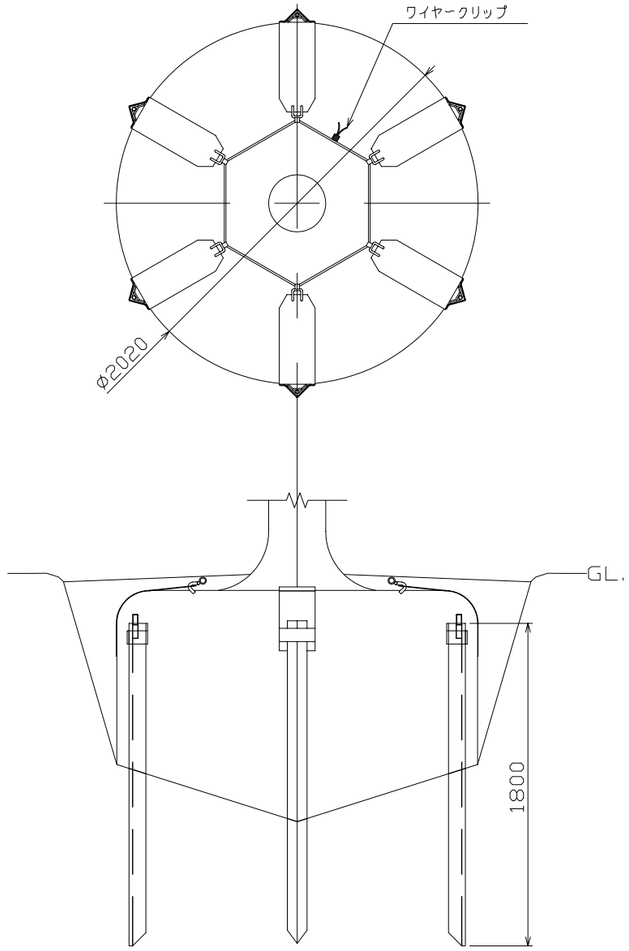

S=1/2

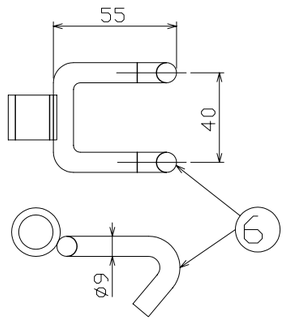

S=1/5

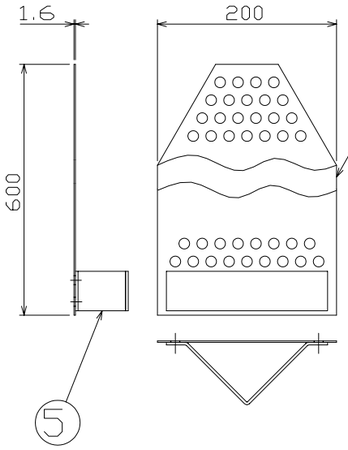

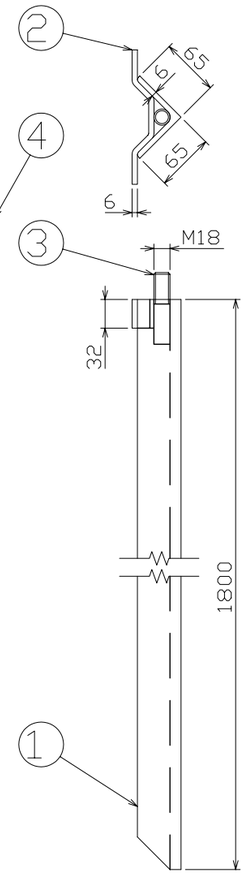

S=1/2

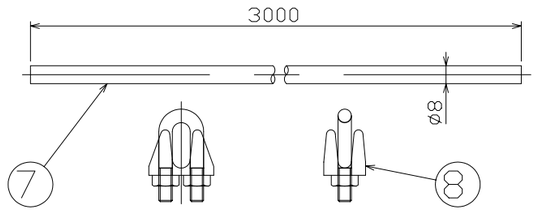

項番	名称	材質	個数	kg／個	記事
8	ワイヤークリップ	－	2	81	－
7	ワイヤー	－	1		ビニール被膜
6	フック	SS400	6		樹脂系塗料塗装
5	ガイド板		6		
4	固定板	SPHC	6		
3	ヒッターネジ	SS400	6		
2	ストッパー		6		
1	アンカー		6		

記号	内容	日付	編集
親番			
図歴			

担当	製図	照査	承認	尺度	名称
	鈴木(文)	若山	丹野	1/25	DKC ツリーキーパー用アンダーサポート ジュポールアンカー（クイ打タイプ） DJP－4M
平成 年 月 日				三角法	図番
第一機材株式会社					K－E2－00446