DKC

施工完了図 S=1/25

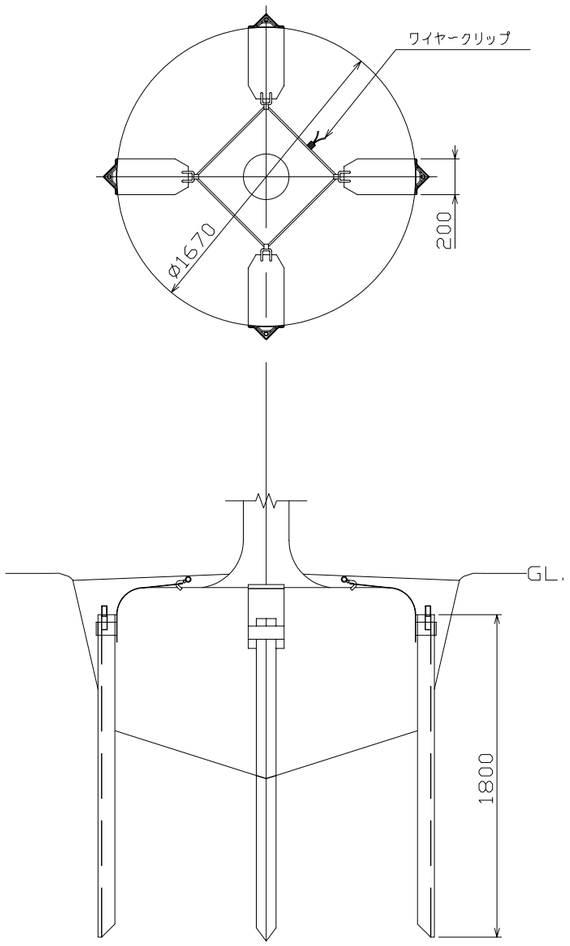

S=1/2

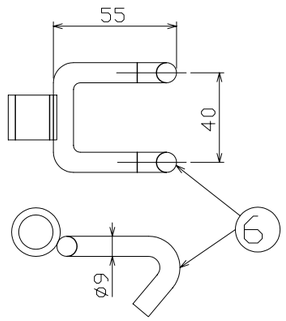

S=1/5

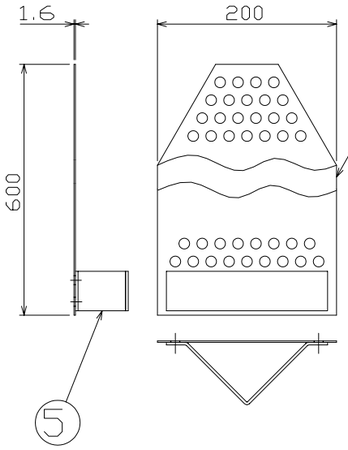

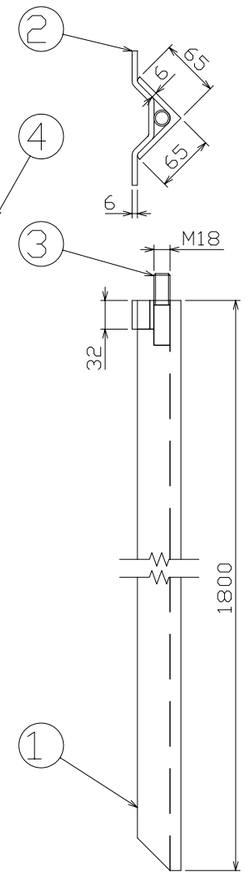

S=1/2

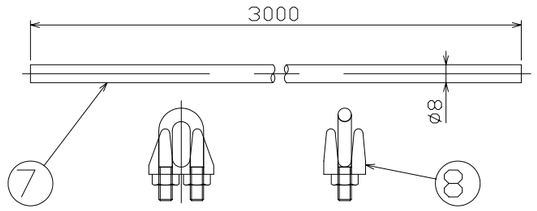

項番	名称	材質	個数	kg／個	記事
8	ワイヤークリップ	－	2	48	－
7	ワイヤー	－	1		ビニール被膜
6	フック	SS400	4		樹脂系塗料塗装
5	ガイド板		4		
4	固定板	SPHC	4		
3	ヒッターネジ	SS400	4		
2	ストッパー		4		
1	アンカー		4		

記号	内容	日付	編集
親番			
図歴			

担当	製図	照査	承認
	鈴木(文)	若山	丹野

平成 年 月 日

第一機材株式会社

1／25 尺度

三角法

名称: DKC ツリーキーパー用アンダーサポート
ジュポールアンカー（クイ打タイプ）
DJP－4S

図番: K－E2－00445