DKC

施工完了図 S=1/40

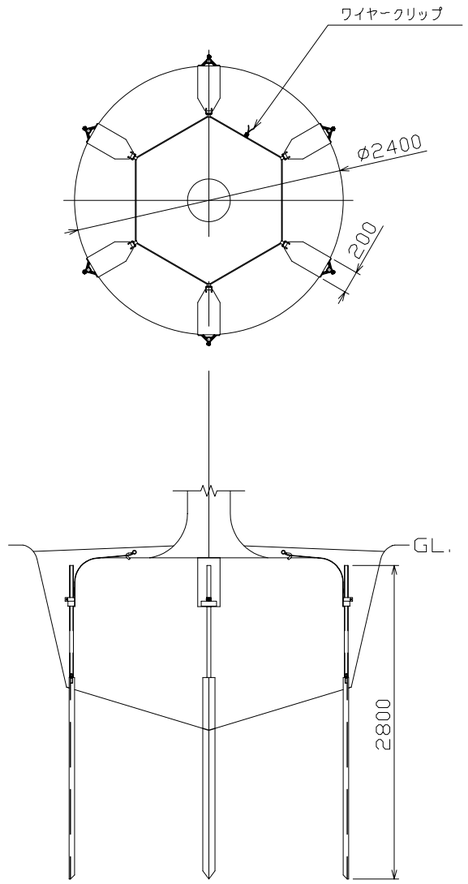

S=1/2

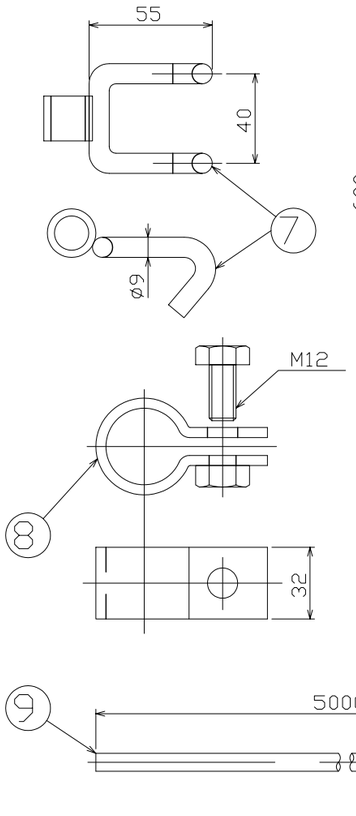

S=1/5

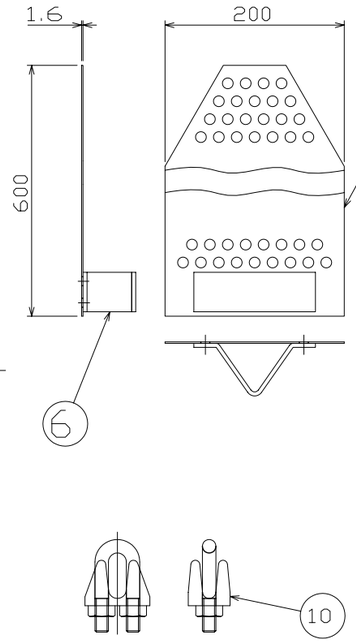

A－A′ 断面図

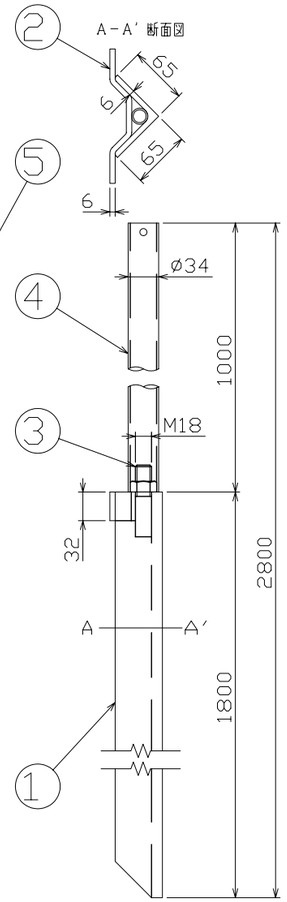

項番	名称	材質	個数	kg／個	記事
10	ワイヤークリップ	－	4	87	－
9	ワイヤー	－	2		ビニール被膜
8	締結管	SS400	6		クロメイトメッキ
7	フック		6		樹脂系塗料塗装
6	ガイド板		6		
5	固定板	SPHC	6		
4	継足管	STKM13A	6		クロメイトメッキ
3	ヒッターネジ	SS400	6		樹脂系塗料塗装
2	ストッパー		6		
1	アンカー		6		

記号	内容	日付	編集
親番			
図歴			

担当	製図	照査	承認	尺度	名称
	鈴木（文）	若山	丹野	1／40	DKC ツリーキーパー用アンダーサポート ジュポールアンカー（クイ打タイプ） DJP－6
平成 年 月 日				三角法	図番
第一機材株式会社					K－E2－00448