DKC

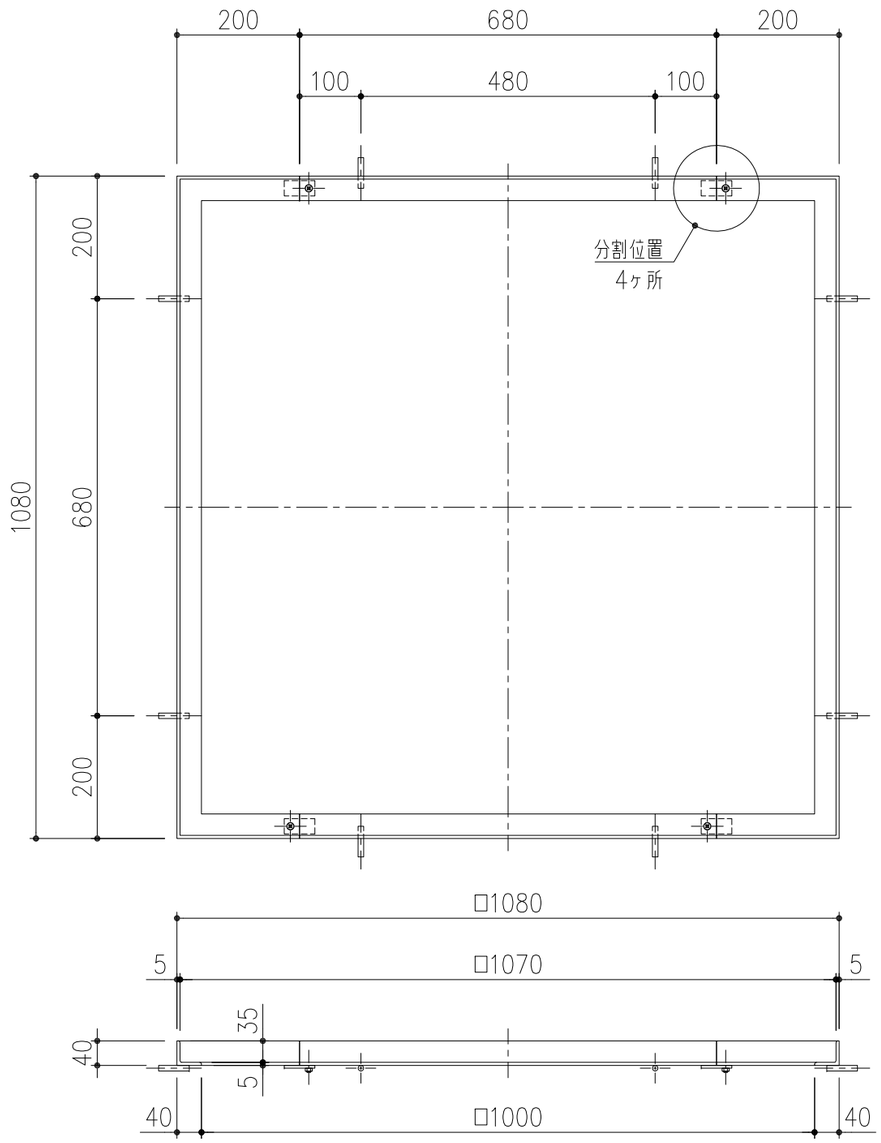

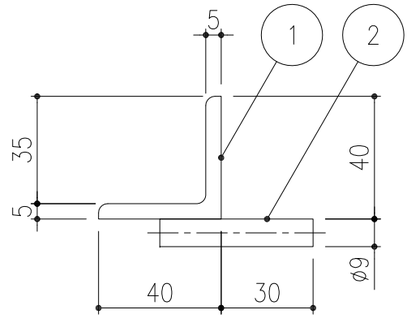

受枠断面図　S=1/2

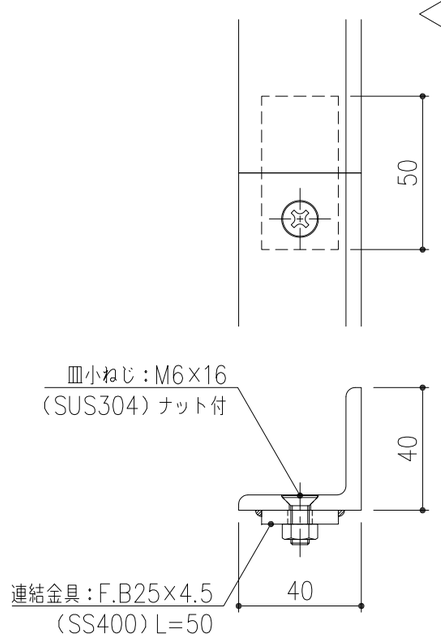

連結金具　S=1/2

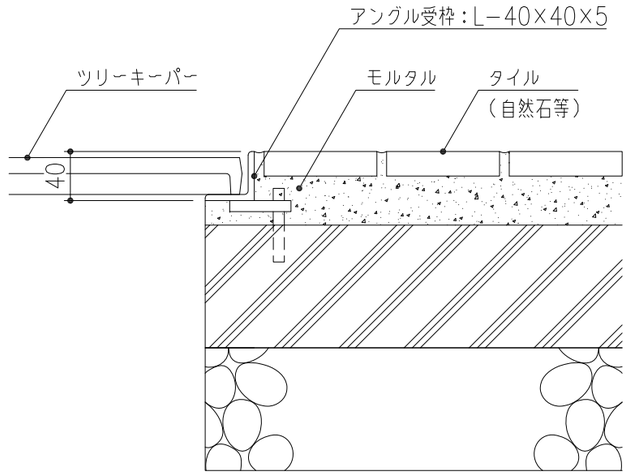

施工例　S=1/5

項番	名称	材質	個数	kg/組	記事
2	アンカー：ø9、L=50	SS400	4	13	樹脂系塗料塗装
1	受枠：L−40×40×5				

記号	内容	日付	編集
親番			
図歴			

担当	製図	照査	承認	尺度	名称	DKC　ツリーキーパー用スチール製受枠
	鈴木(文)	吉田	気田	1/10		アングルタイプ・角型・タイル用 FAS−154
平成　年　月　日						
第一機材株式会社				三角法	図番	K−E3−00485