DKC

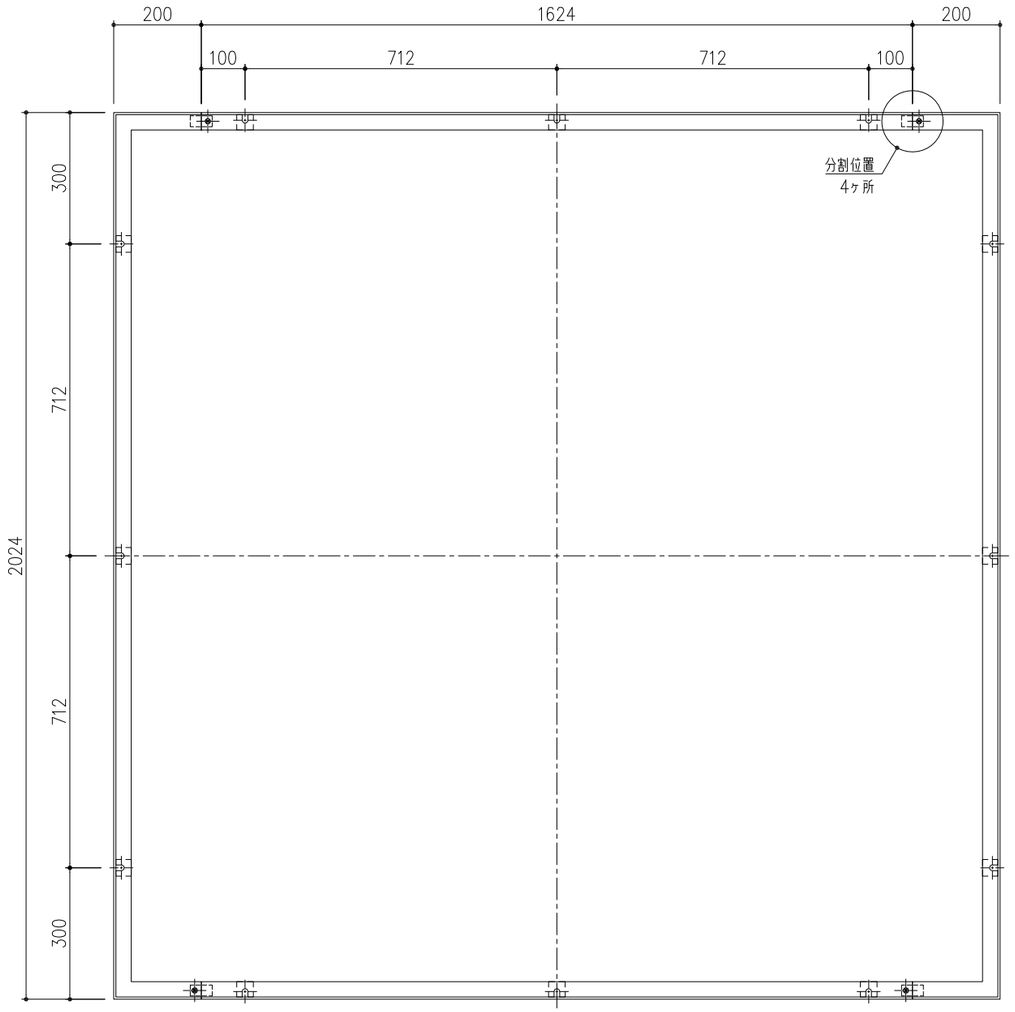

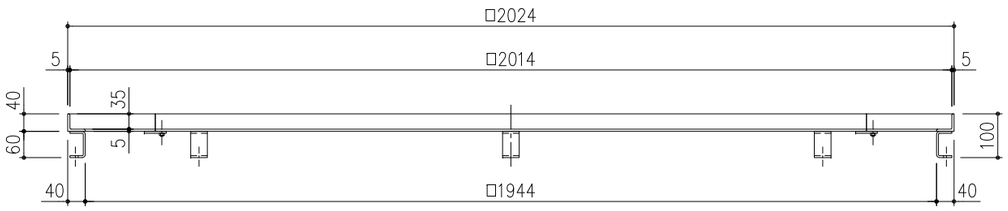

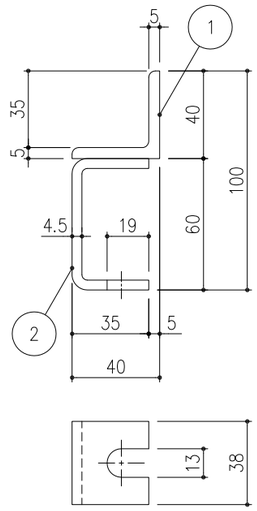

受枠断面図　S=1/2

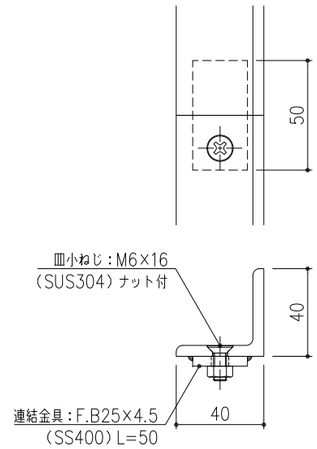

連結金具　S=1/2

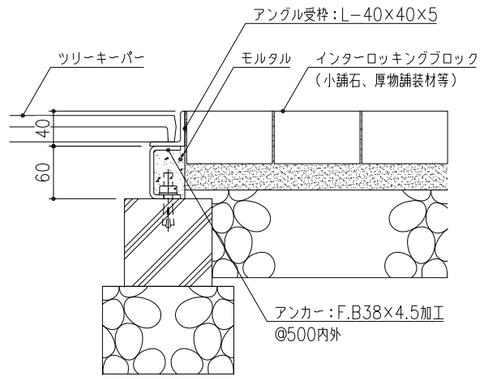

施工例　S=1/5

項番	名称	材質	個数	kg/組	記事
2	アンカー：F.B38×4.5	SS400	4	26	樹脂系塗料塗装
1	受枠：L−40×40×5				

記号	内容	日付	編集
親番			
図歴			

担当	製図	照査	承認	尺度	名称
	吉田	気田	金子	1/10	DKC ツリーキーパー用スチール製受枠 アングルタイプ・角形・インターロッキングブロック用 FAS−20H
平成　年　月　日					
第一機材株式会社				三角法	図番 K−E2−00581