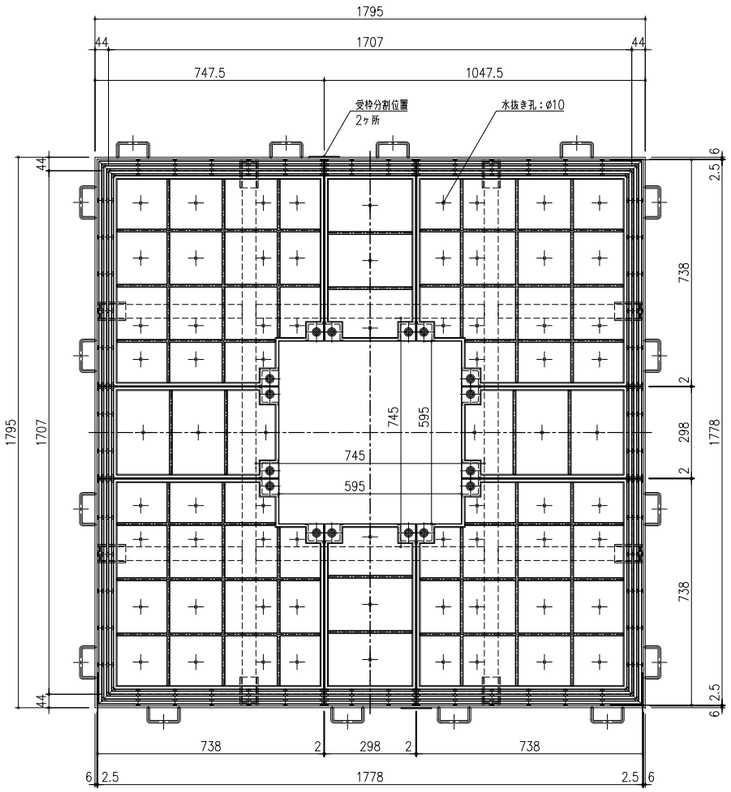


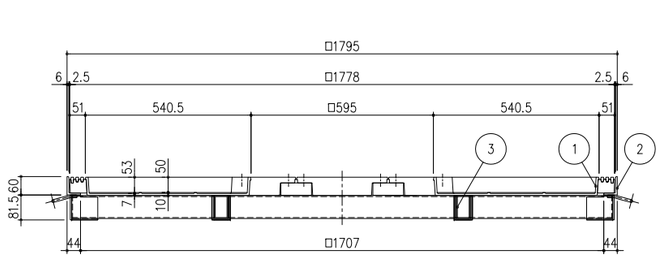


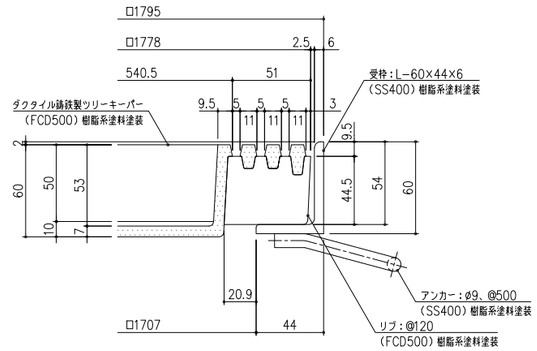


スリット部断面詳細図　S=1/2

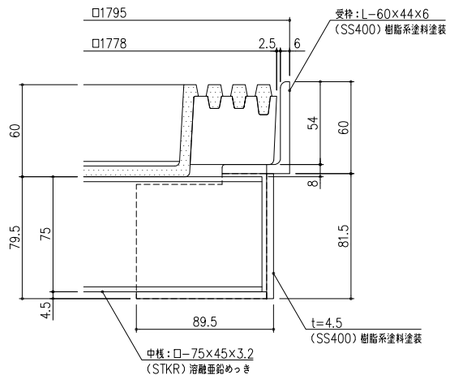


中桟部断面詳細図　S=1/2

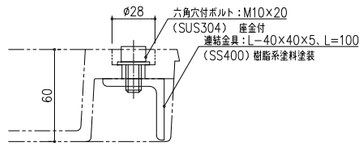


連結金具詳細図　S=1/2

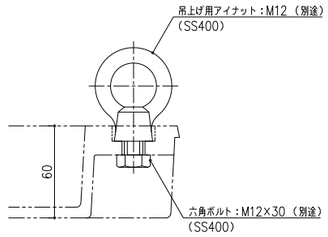


蓋吊り上げ詳細図　S=1/2

| 項番 | 名称 | 材質 | 個数 | kg/個 | 記事 |
|---|---|---|---|---|---|
| 3 | 中桟：□−75×45×3.2 | STKR | | 38 | 溶融亜鉛めっき |
| 2 | 受枠：L−60×44×6 | SS400 | | 37 | 樹脂系塗料塗装 |
| 1 | ツリーキーパー | FCD500 | | 40,15 | |

| 記号 | 内容 | 日付 | 編集 |
|---|---|---|---|
| | | | |
| 親番 | | | |
| 図歴 | | | |

| 担当 | 製図 | 照査 | 承認 | 尺度 | 名称 |
|---|---|---|---|---|---|
| | 鈴木 (文) | 気田 | 気田 | 1/10 | DKC ダクタイル鋳鉄製ツリーキーパー<br>TFSS−1860−2H5<br>充填タイプ・スリット排水付・T−2用 |
| 平成　年　月　日 | | | | 三角法 | 図番 |
| 第一機材株式会社 | | | | | K−E1−02024 |