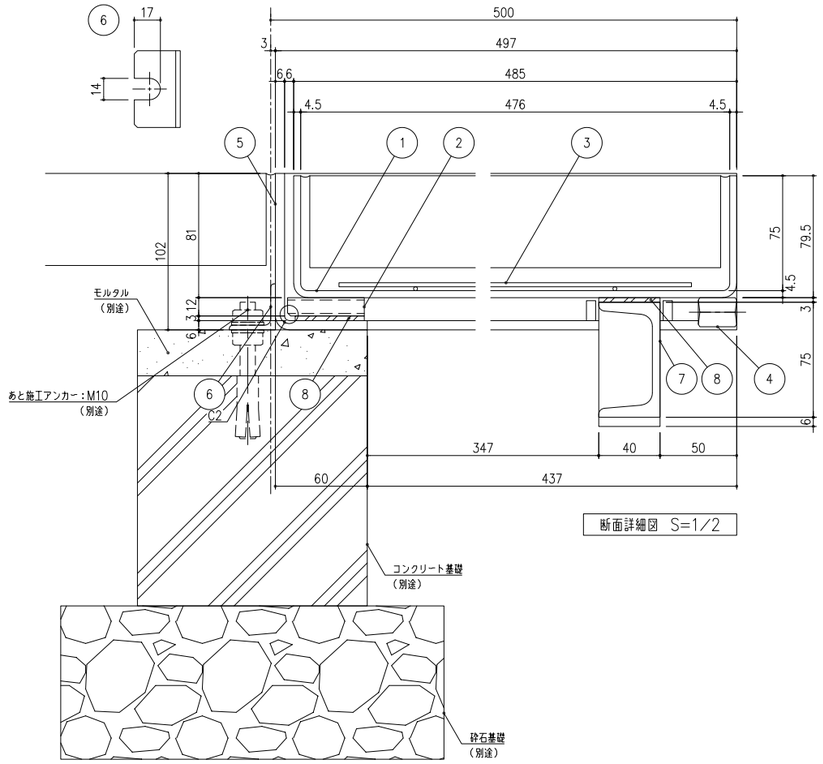

断面詳細図 S=1/2

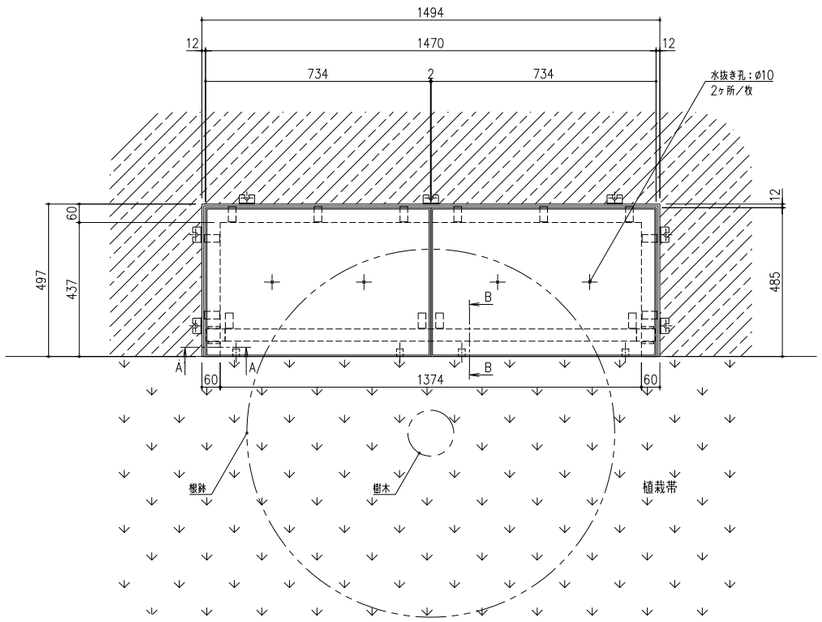

平面図

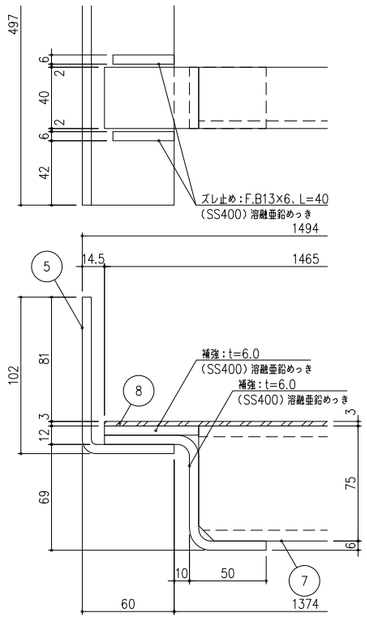

A−A断面詳細図 S=1/2

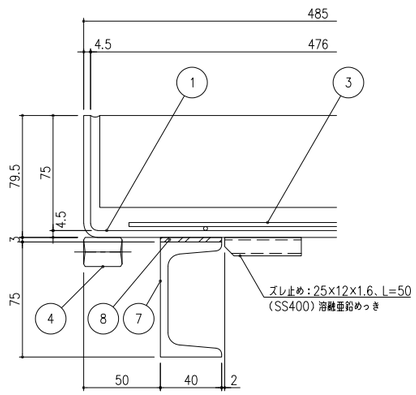

B−B断面詳細図 S=1/2

項番	名称	材質	個数	kg／個	記事
8	ゴムクッション：t=3.0	CR			ライナー部のみリベット固定
7	中板：C−75×40×5×7	SS400		10	溶融亜鉛めっき
6	アンカー：L−30×30×3、L=50			18	
5	受枠：L−102×60×6				
4	高ナット：M12×25				吊り上げアイボルト取付用・溶融亜鉛めっき
3	溶接金網：ø2.6、@100				溶融亜鉛めっき
2	ライナー：25×12×1.6、L=50			19／枚	
1	蓋：t=4.5				

記号	内容	日付	編集
親番			
図歴			

担当	製図	照査	承認
	坂本	菅原	気田

2024年 2月15日

第一機材株式会社

1/10 尺度

三角法

名称：DKC スチール製充填タイプツリーキーパー
TPFF−1550−歩H7
踏板型・目地あり・歩道用・スリット目地 6mm

図番：K−E1−03755