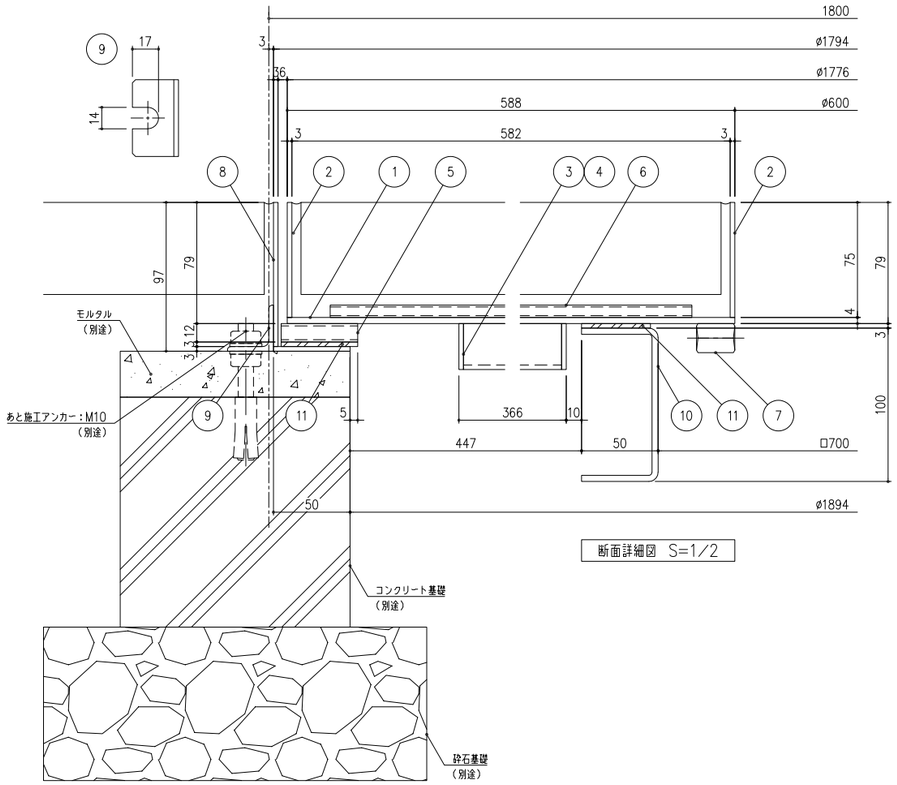

断面詳細図　S=1/2

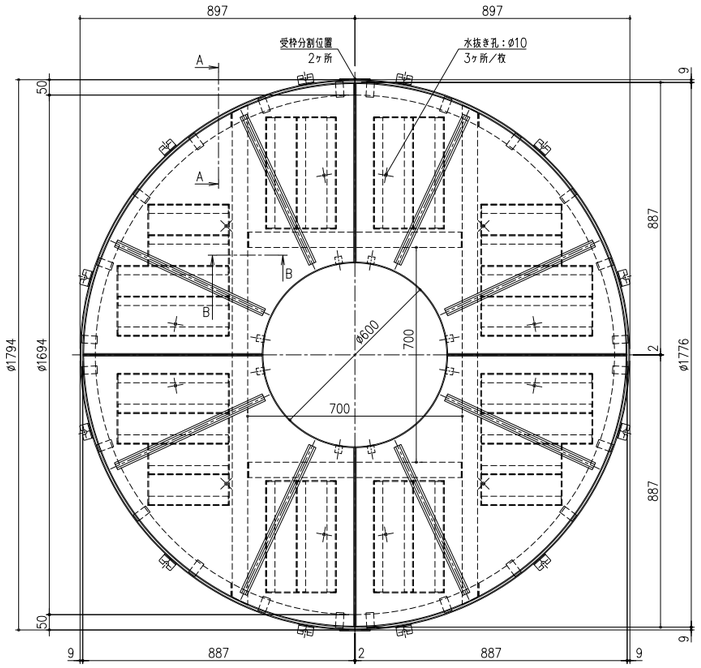

平面図

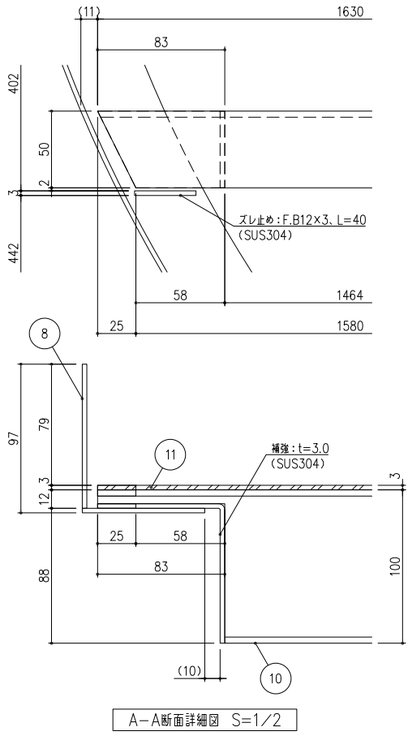

A−A断面詳細図　S=1/2

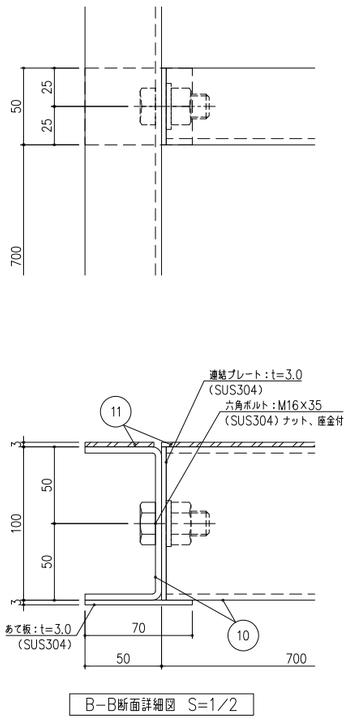

B−B断面詳細図　S=1/2

項番	名称	材質	個数	kg／個	記事
11	ゴムクッション：t=3.0	CR			ライナー部のみリベット固定
10	中板：C−100×50×4	SUS304	29		未研磨品
9	アンカー：L−30×30×3、L=50		20		
8	受枠：t=3.0				
7	高ナット：M12×25				吊り上げアイボルト取付用
6	モルタル止め：C−25×8×6.25×1.2		27/枚		
5	ライナー：25×12×1.5、L=50				
4	補強：F.B30×3				
3	補強：L−30×30×3、@100				
2	側板：F.B75×3				
1	底板：t=4.0				

記号	内容	日付	編集
A	寸法表記一部変更	2024.3.1	菅原
規番			
図歴			

担当	製図	照査	承認	尺度	名称
	坂本	菅原	気田	1/10	DKC ステンレス製充填タイプツリーキーパー TPRS−1860−2H7 丸型・目地あり・T−2用・スリット目地 6mm
2022年 4月 1日				三角法	図番 K−E1−03643A

第一機材株式会社