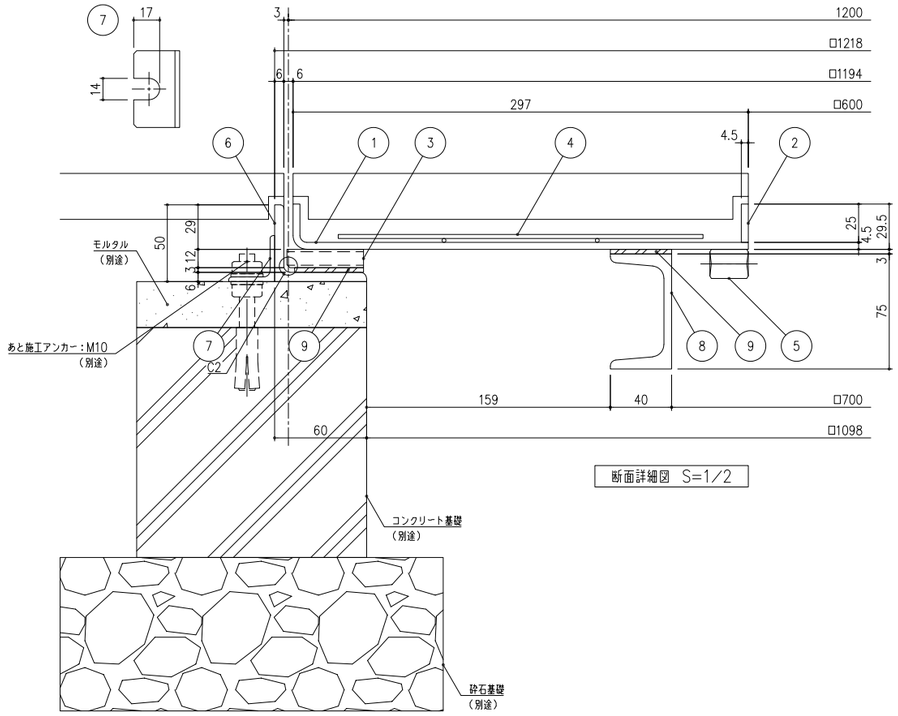

断面詳細図　S=1/2

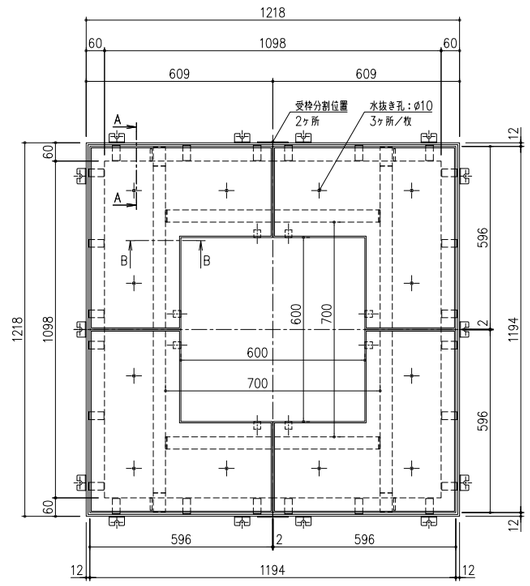

平面図

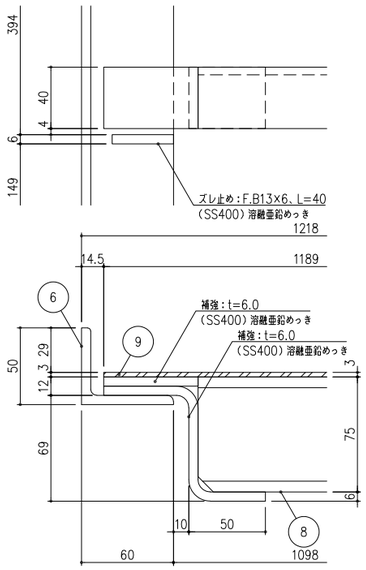

A−A断面詳細図　S=1/2

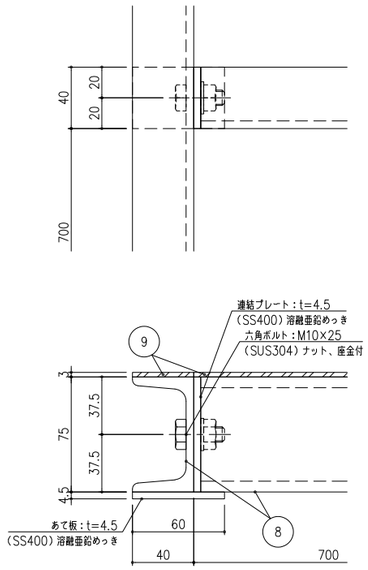

B−B断面詳細図　S=1/2

項番	名称	材質	個数	kg／個	記事
9	ゴムクッション：t=3.0	CR			ライナー部のみリベット固定
8	中桟：C−75×40×5×7	SS400		26	溶融亜鉛めっき
7	アンカー：L−30×30×3、L=50			25	
6	受枠：L−50×60×6				
5	高ナット：M12×25				吊り上げアイボルト取付用・溶融亜鉛めっき
4	溶接金網：ø2.6、@100				
3	ライナー：25×12×1.6、L=50			12／枚	溶融亜鉛めっき
2	側板：F.B25×4.5				
1	蓋：t=4.5				

記号	内容	日付	編集
規番			
図歴			

担当	製図	照査	承認	尺度	名称
	坂本	菅原	気田	1／10	DKC スチール製充填タイプツリーキーパー TPSF−1260−歩B 角型・目地なし・歩道用・スリット目地 6mm
2023年 4月27日				尺度	
第一機材株式会社				三角法	図番 K−E1−03905