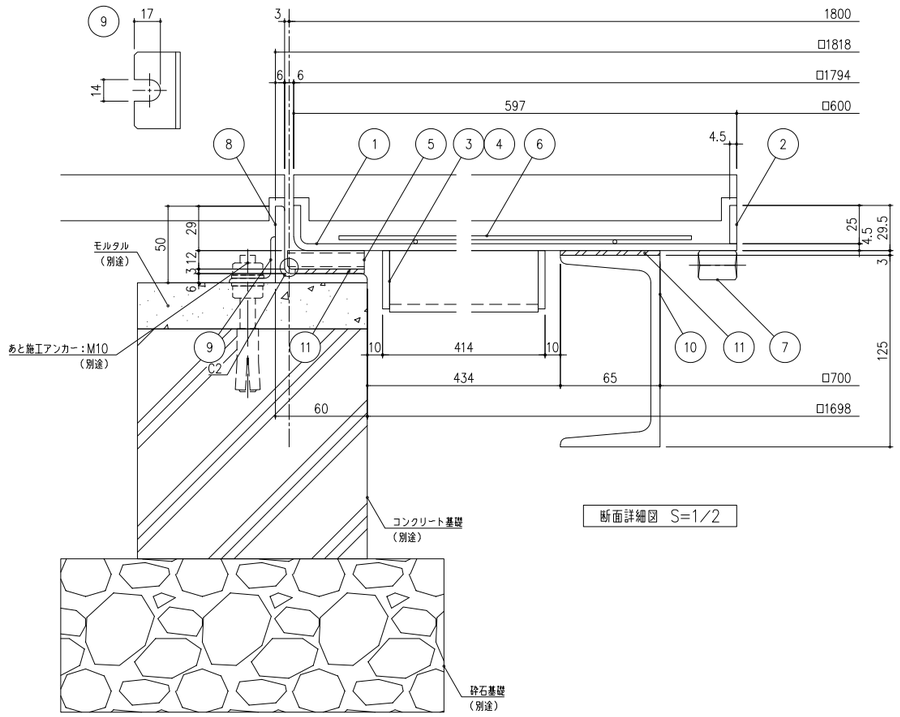

断面詳細図 S=1/2

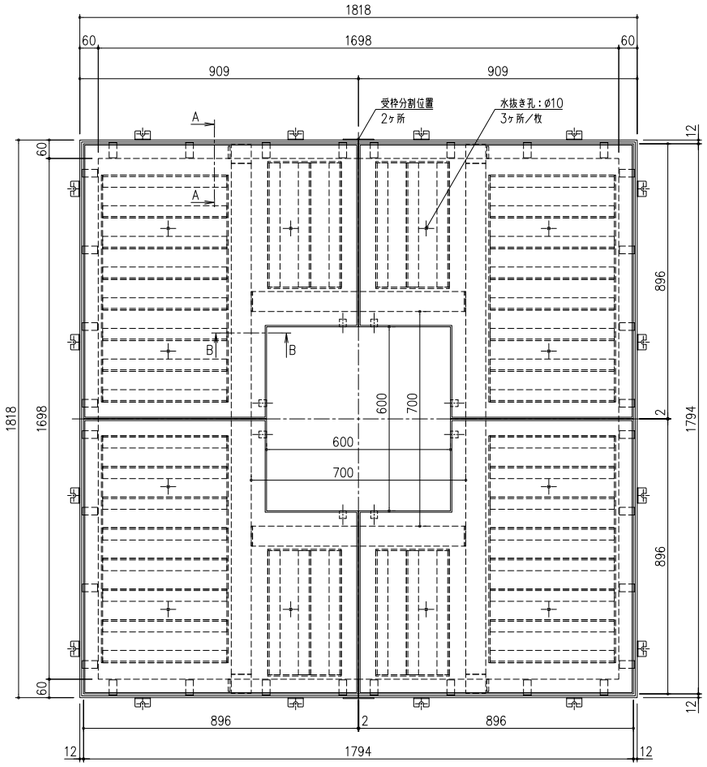

平面図

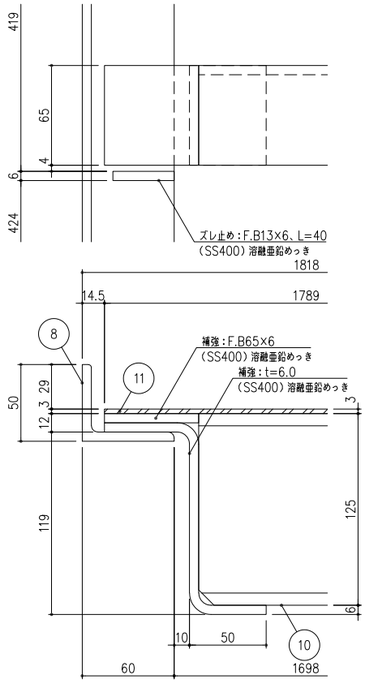

A−A断面詳細図 S=1/2

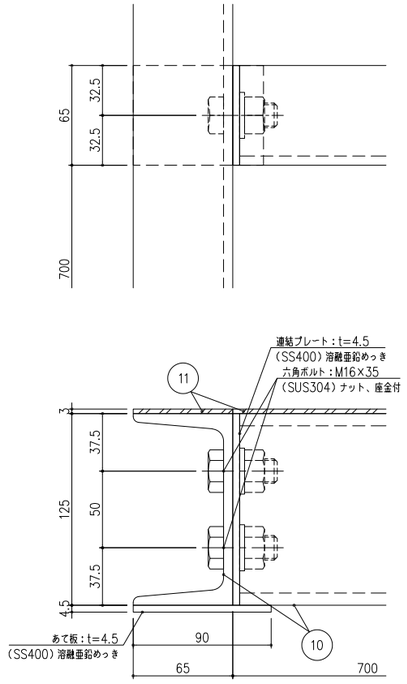

B−B断面詳細図 S=1/2

項番	名称	材質	個数	kg／個	記事
11	ゴムクッション：t=3.0	CR			ライナー部のみリベット固定
10	中板：C−125×65×6×8	SS400		66	溶融亜鉛めっき
9	アンカー：L−30×30×3、L=50			37	
8	受枠：L−50×60×6				
7	高ナット：M12×25				吊り上げアイボルト取付用・溶融亜鉛めっき
6	溶接金網：ø2.6、@100			44／枚	溶融亜鉛めっき
5	ライナー：25×12×1.6、L=50				
4	補強：F.B38×4.5				
3	補強：L−40×40×5、@100				
2	側板：F.B25×4.5				
1	蓋：t=4.5				

記号	内容	日付	編集
親番			
図歴			

担当	製図	照査	承認
	坂本	菅原	気田

2024年 1月23日

第一機材株式会社

1/10 尺度

三角法

名称：DKC スチール製充填タイプツリーキーパー
TPSF−1860−8B
角型・目地なし・T−8用・スリット目地 6mm

図番：K−E1−03917