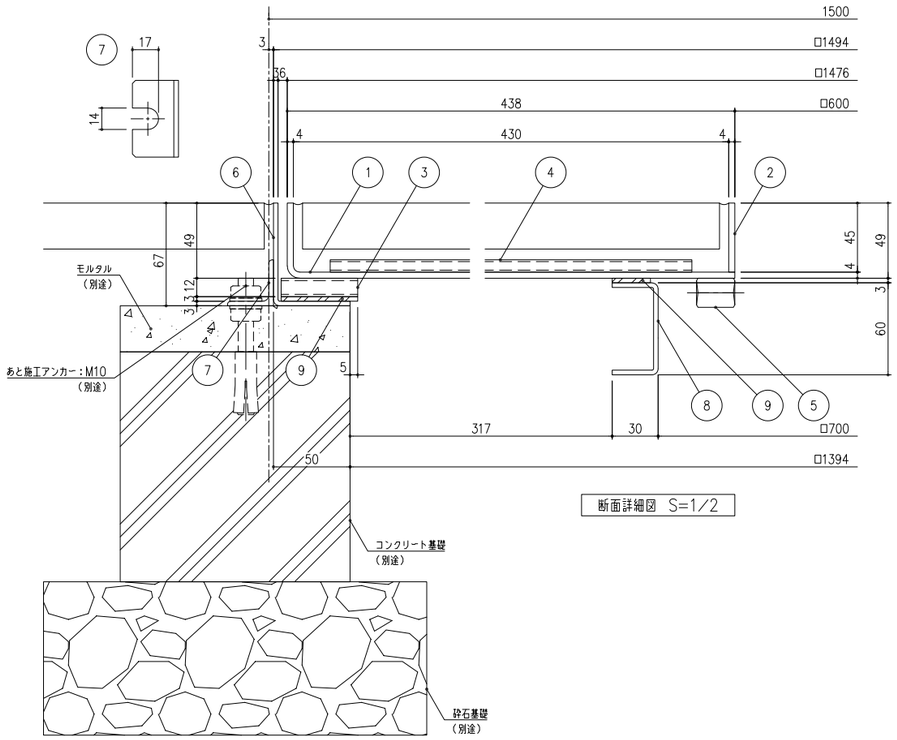


断面詳細図 S=1/2

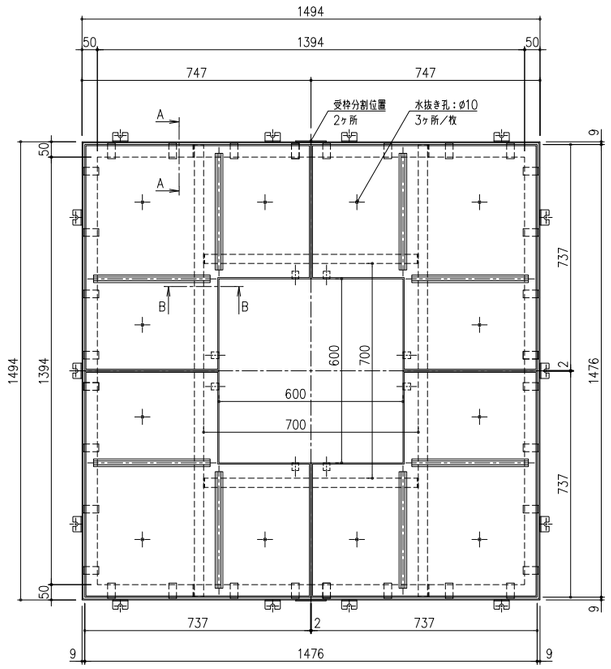


平面図

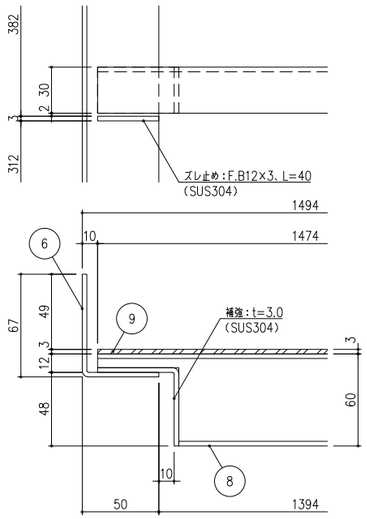


A－A断面詳細図 S=1/2

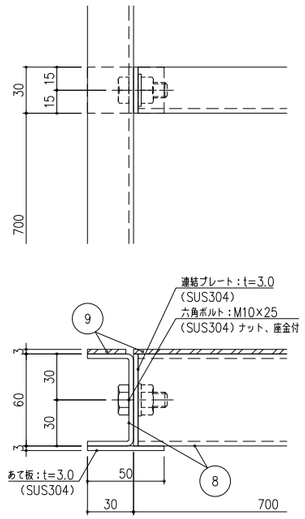


B－B断面詳細図 S=1/2

| 項番 | 名称 | 材質 | 個数 | kg／個 | 記事 |
|---|---|---|---|---|---|
| 9 | ゴムクッション：t=3.0 | CR | | | ライナー部のみリベット固定 |
| 8 | 中板：C－60×30×3 | SUS304 | | 12 | 未研磨品 |
| 7 | アンカー：L－30×30×3、L=50 | | | 17 | |
| 6 | 受枠：L－67×50×3 | | | | |
| 5 | 高ナット：M12×25 | | | | 吊り上げアイボルト取付用 |
| 4 | モルタル止め：C－25×8×6.25×1.2 | | | 19／枚 | |
| 3 | ライナー：25×12×1.5、L=50 | | | | |
| 2 | 側板：F.B45×4 | | | | |
| 1 | 蓋：t=4.0 | | | | |

| 記号 | 内容 | 日付 | 編集 |
|---|---|---|---|
| | | | |
| | | | |
| | | | |
| | | | |
| 規番 | | | |
| 図歴 | | | |

| 担当 | 製図 | 照査 | 承認 | 尺度 | 名称 |
|---|---|---|---|---|---|
| | 坂本 | 菅原 | 気田 | 1／10 | DKC ステンレス製充填タイプツリーキーパー TPSS－1560－歩A 角型・目地あり・歩道用・スリット目地 6mm |
| 2023年 10月27日 | | | | 三角法 | 図番 K－E1－03499 |
| 第一機材株式会社 | | | | | |