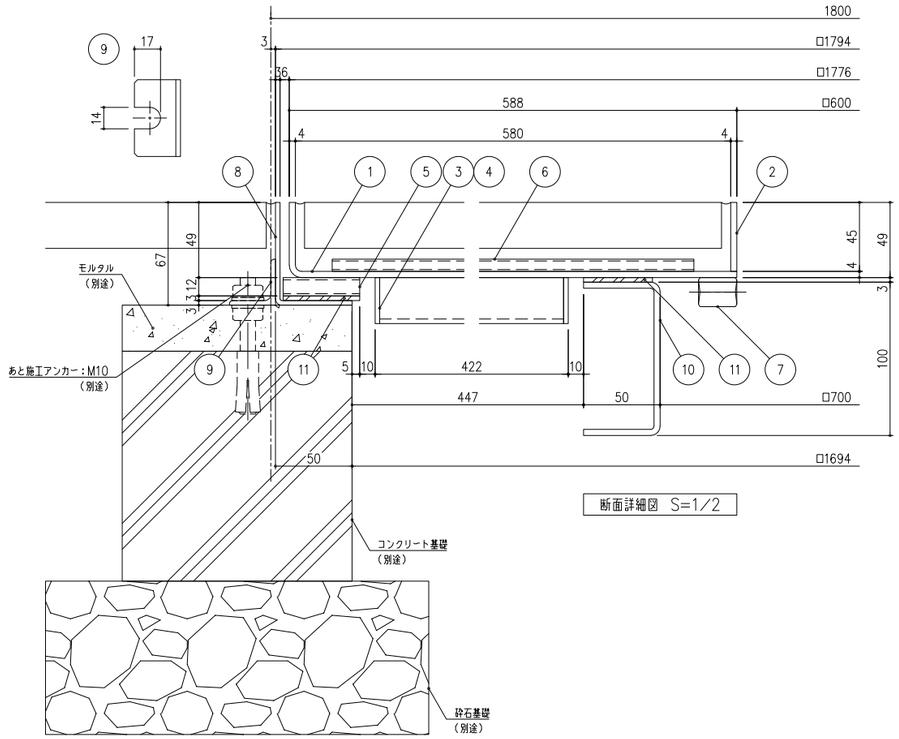

断面詳細図　S=1/2

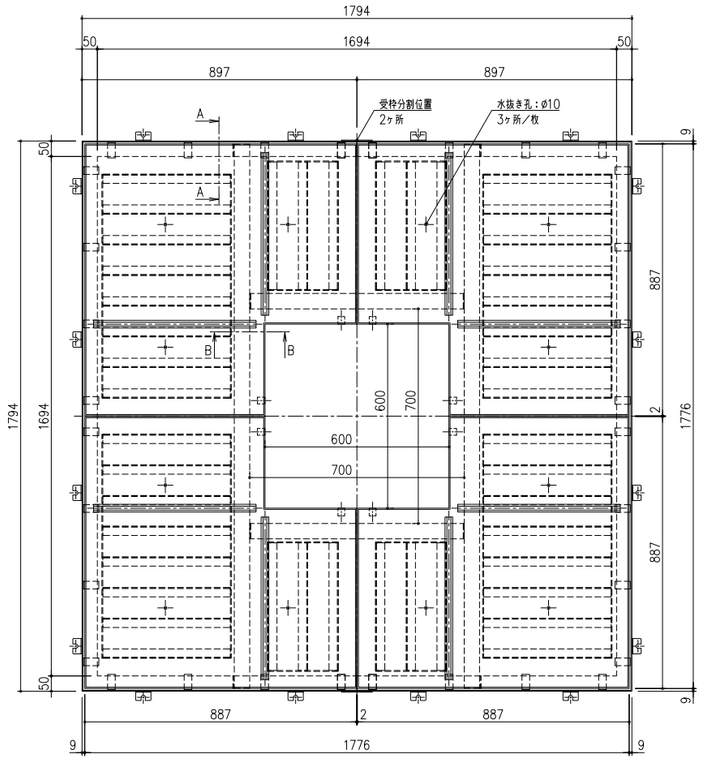

平面図

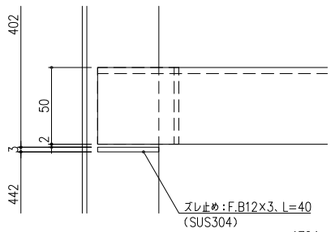

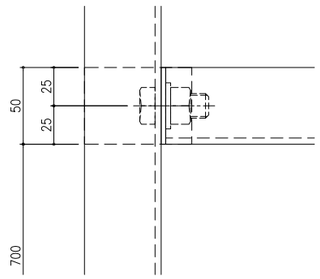

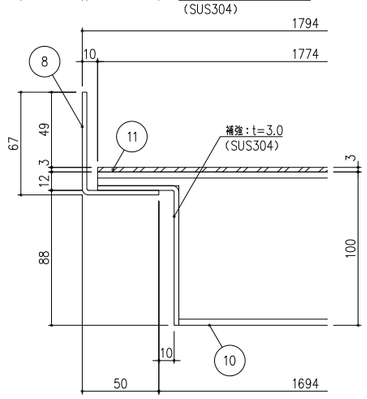

A−A断面詳細図　S=1/2

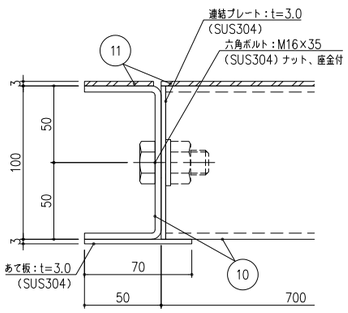

B−B断面詳細図　S=1/2

項番	名称	材質	個数	kg／個	記事
11	ゴムクッション：t=3.0	CR			ライナー部のみリベット固定
10	中板：C−100×50×4	SUS304		31	未研磨品
9	アンカー：L−30×30×3、L=50			20	
8	受枠：L−67×50×3				
7	高ナット：M12×25				吊り上げアイボルト取付用
6	モルタル止め：C−25×8×6.25×1.2			35／枚	
5	ライナー：25×12×1.5、L=50				
4	補強：F.B30×3				
3	補強：L−30×30×3、@100				
2	側板：F.B45×4				
1	蓋：t=4.0				

記号	内容	日付	編集
親番			
図歴			

担当	製図	照査	承認	尺度	名称
	坂本	菅原	気田	1／10	DKC ステンレス製充填タイプツリーキーパー TPSS−1860−2A 角型・目地あり・T−2用・スリット目地 6mm
2024年 3月 1日				三角法	図番 K−E1−03894
第一機材株式会社					