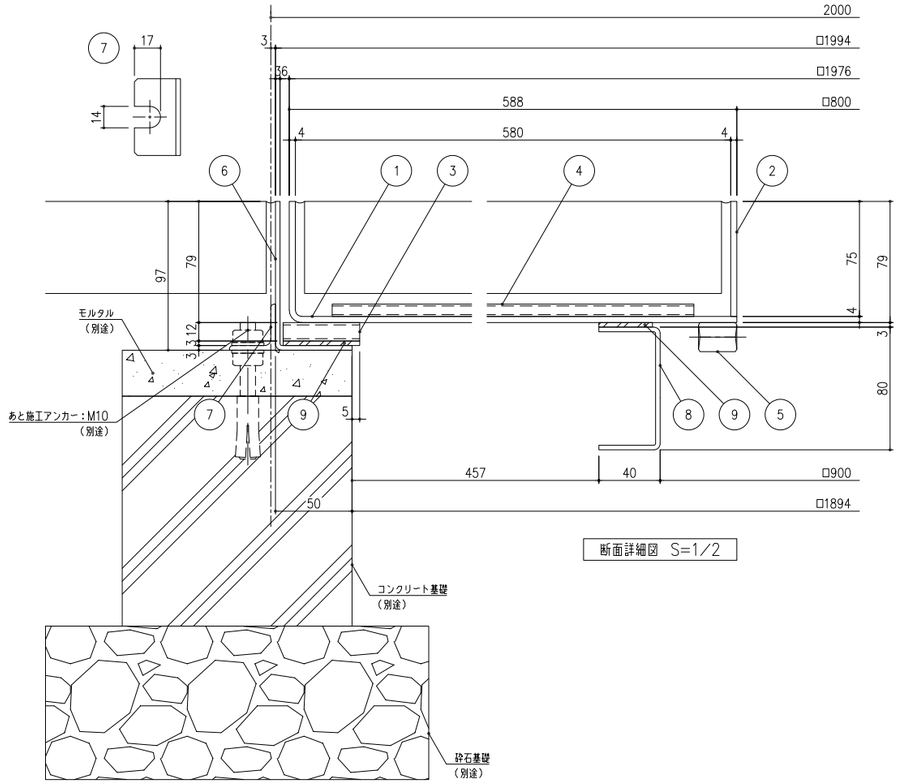

断面詳細図 S=1/2

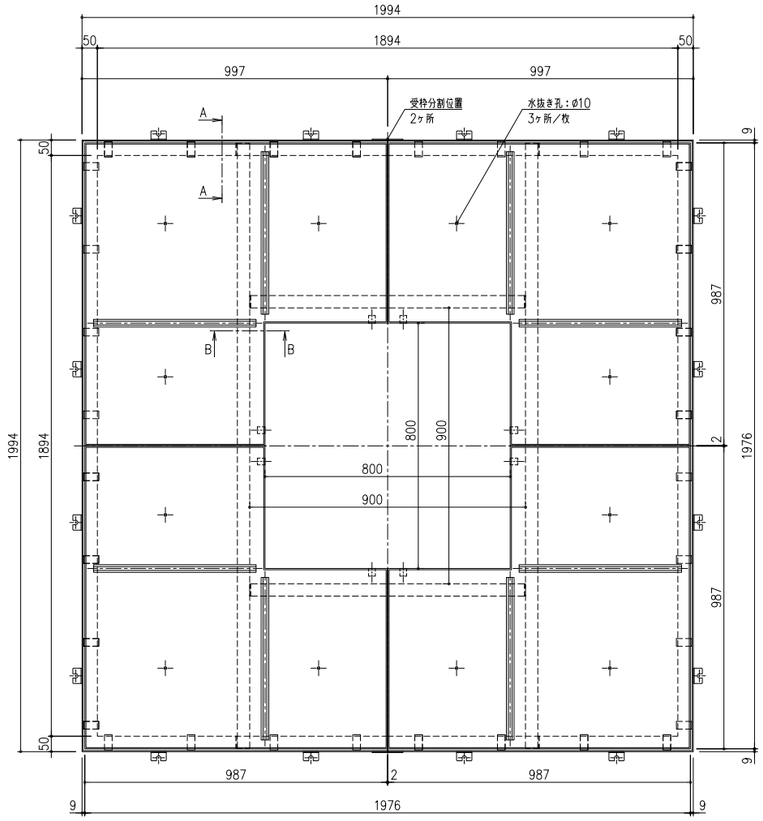

平面図

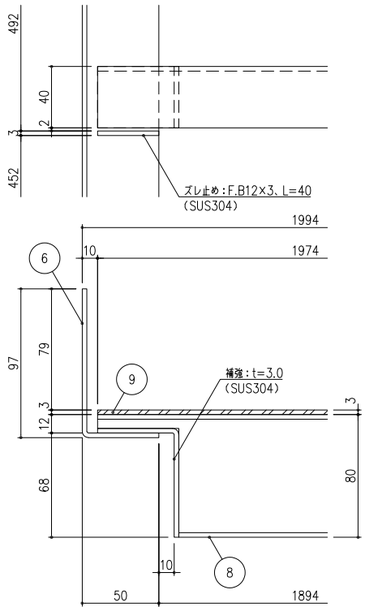

A−A断面詳細図 S=1/2

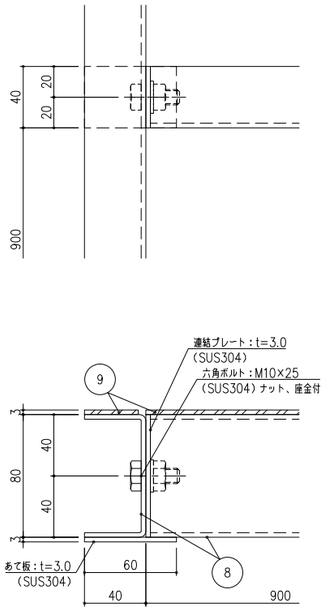

B−B断面詳細図 S=1/2

項番	名称	材質	個数	kg／個	記事
9	ゴムクッション：t=3.0	CR			ライナー部のみリベット固定
8	中桟：C−80×40×3	SUS304		22	未研磨品
7	アンカー：L−30×30×3、L=50			27	
6	受枠：L−97×50×3				
5	高ナット：M12×25				吊り上げアイボルト取付用
4	モルタル止め：C−25×8×6.25×1.2			36／枚	
3	ライナー：25×12×1.5、L=50				
2	側板：F.B75×4				
1	蓋：t=4.0				

記号	内容	日付	編集
親番			
図歴			

担当	製図	照査	承認
	坂本	菅原	気田

2024年 3月 1日

第一機材株式会社

1/10 尺度

三角法

名称：DKC ステンレス製充填タイプツリーキーパー
TPSS−2080−歩H7
角型・目地あり・歩道用・スリット目地 6mm

図番：K−E1−03571