DKC

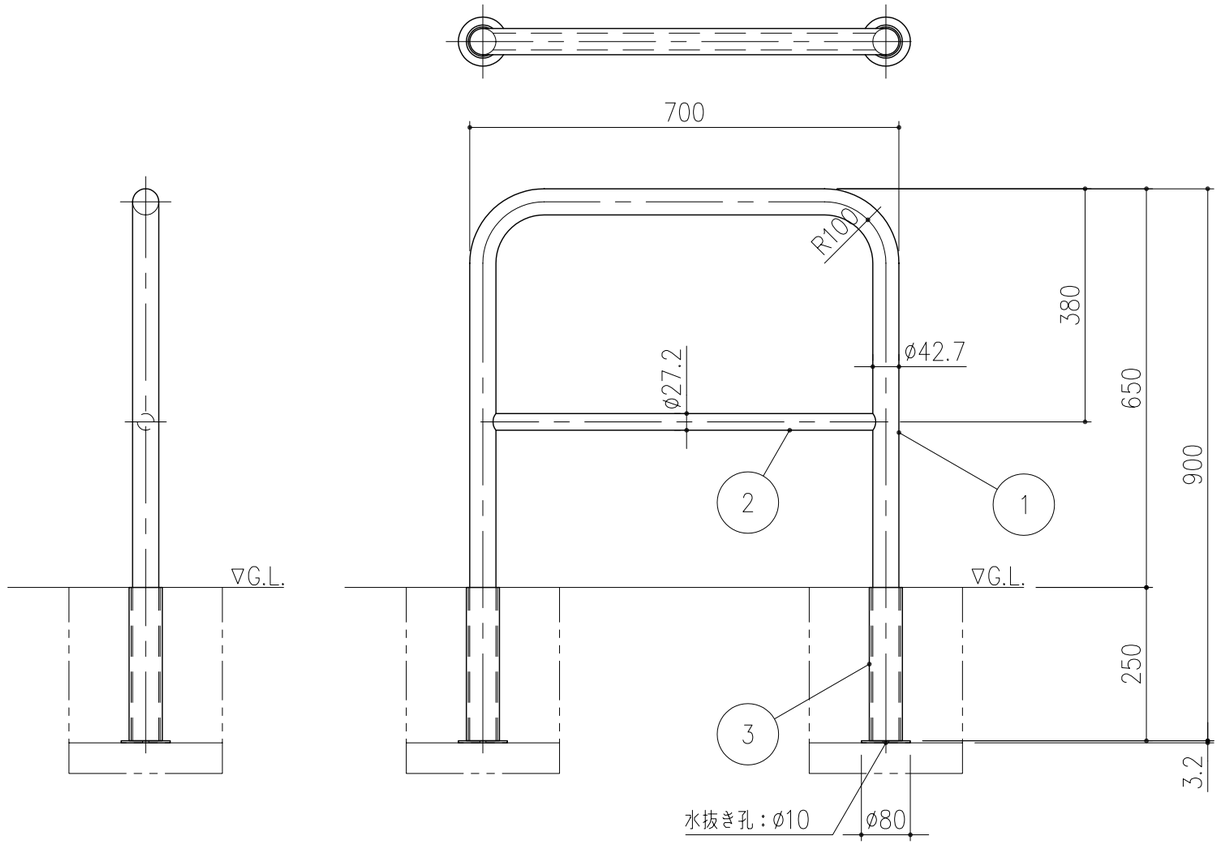

項番	名称	材質	個数	kg／個	記事
3	サヤ管：φ54×3.2	STK400	2	8.5	溶融亜鉛めっき
2	横桟：φ27.2×2.3		1		溶融亜鉛めっき後、焼付塗装
1	支柱：φ42.7×2.3		1		

記号	内容	日付	編集
親番			
図歴			

担当	製図	照査	承認
	吉田	若山	羽賀

平成　年　月　日

第一機材株式会社

1／10 尺度

三角法

名称：DKC スチール製ゲートタイプ車止め

差込式・横桟付
DF4B−7S

図番：C−E3−00250