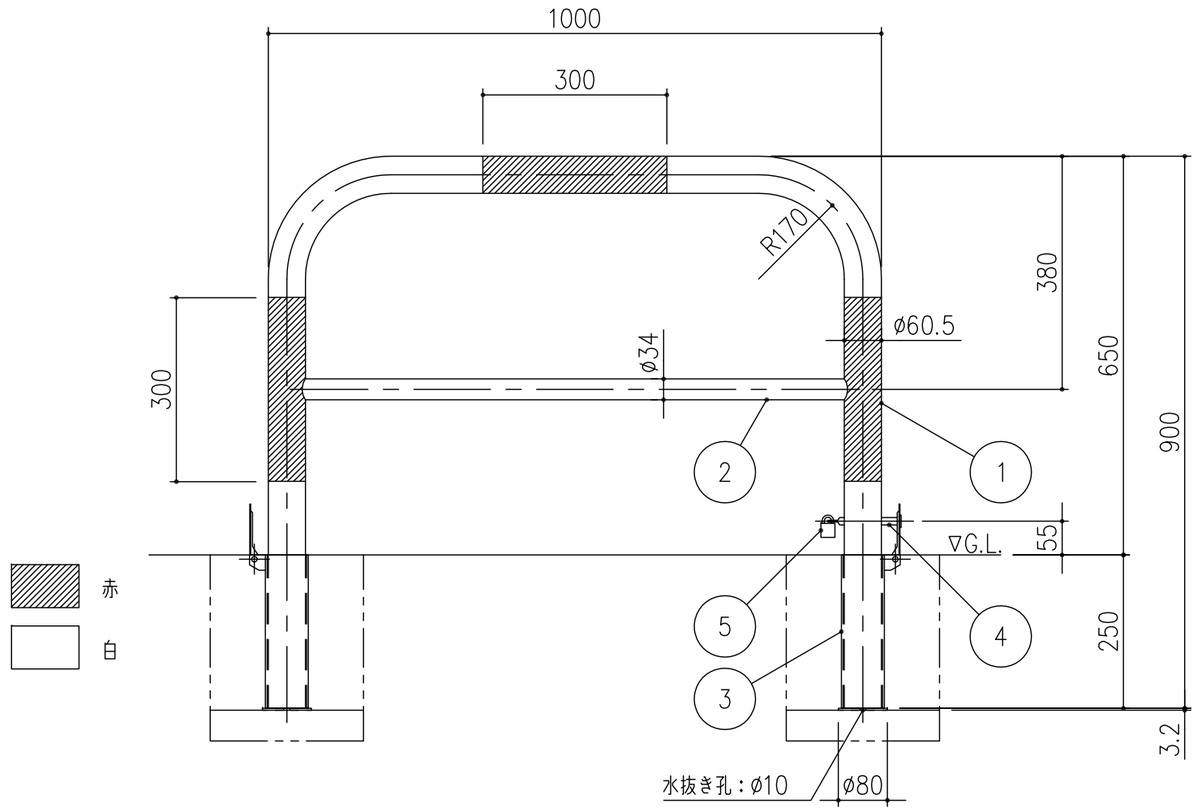

項番	名称	材質	個数	kg／個	記事
5	南京錠：25m／m		1		
4	カギピン：ø12	SS400	1		ユニクロームめっき
3	フタ付サヤ管：ø70×2.8	STK400	2	14.7	サヤ管：溶融亜鉛めっき・フタ：SUS304
2	横桟：ø34×2.3		1		溶融亜鉛めっき後、焼付塗装
1	支柱：ø60.5×2.8		1		

記号	内容	日付	編集
親番			
図歴			

担当	製図	照査	承認
	藤本	斎藤	金子

平成　年　月　日

第一機材株式会社

1／10 尺度

三角法

名称：DKC スチール製ゲートタイプ車止め
差込式・フタ・カギ・横桟付（赤白2色）
DF6B−10SK

図番：PC−E3−00080